MICELECT

CATALOGO PRODOTTI 2016

PESACARICO ELETTRONICI

EXCELLENCE IN WEIGHING TECHNOLOGY

Rappresentante e distributore unico per l'Italia:

T.E. s.rl, - Viale Papiniano, 22/A - 20123 Milano
Tel. 02 48012527 – Fax 02 48012575 –
info@te-milano.it - www.te-milano.it.

COMPANY

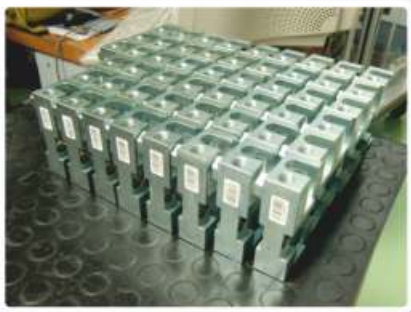

PRINCIPALI CLIENTI

OTIS

KONE

Schindler

U.S.A	FINLAND	U.S.A	SWITZERLAND
FRANCE	SWEDEN	FRANCE	U.S.A
SPAIN	U.S.A	SPAIN	FRANCE
GERMANY	PORTUGAL	GERMANY	SPAIN
PORTUGAL	SPAIN	HOLLAND	PORTUGAL
RUSSIA	ITALY	PORTUGAL	CZECH REP
ITALY	BELGIUM	ITALY	GERMANY
BRAZIL	FRANCE	HUNGARY	ITALY

KLEEMANN

WITTUR

Orona

MP

PRINCIPALI PROGETTI

ROCKEFELLER CENTER
NEW YORK (U.S.A.)

HOTEL BALI
L'HOTEL PIU' ALTO D'EUROPA

WILLIS TOWER
CHICAGO (U.S.A.)

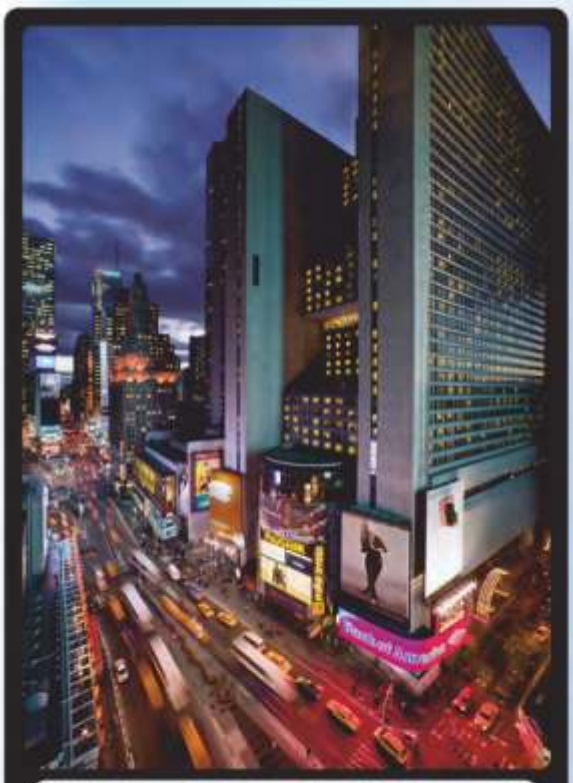

MARRIOT MARQUIS
NEW YORK (U.S.A.)

FIERE

INTERLIFT 2007

INTERLIFT 2009

BARCELONA 2009

LIFTEX 2010

MILAN 2010

MOSCOW 2011

INTERLIFT 2013

SAO PAULO 2014

CHINA 2014

MUMBAI 2014

MOSCOW 2015

ISTANBUL 2015

FIERE

INDICE

SENSORI

SISTEMA	PRODOTTI	PAGINA
FUNI / CINGHIE	ILC-CAN	8,9
	ILC2	10,11
	ILC3	12,13
	LMC	14,15
	WR	16,17
	HPS	18,19
	MBS	20,21
CABINA	CAB 800	22,23
ARCATA	VG	24,25
TELAIO D'ARGANO	CCP2000/CCP4000	26,27
OLEODINAMICO	SPB	27,28

CENTRALINE

PRODOTTI	PAGINA
LM3D	30
LMCAB	31
MWR-4	32
MWR-8	33
LM-CAN	34
MODELLI	35
ALIMENTATORI	36,37

INDICATORI DI CABINA

ML, MP, LPM & PL	38,39

STRUMENTI DI MISURA E CONTROLLO

PRODOTTI	PAGINA
R T S	40,41
R T S RF	42,43

MODULO D'ORDINE E APPUNTI

Modulo d'ordine	44,45
Opzioni centraline	46
NOTE	47

ILC-CAN

SENSORE INTELLIGENTE PER MONTAGGIO SU FUNI
INTELLIGENT WIRE ROPE SENSOR

CANopen

ILC-CAN è un sensore multi-funi che consente di controllare in modo facile e preciso il carico negli ascensori. ILC-CAN offre il vantaggio della comunicazione standard CANopen insieme alla rapidità d'installazione e di programmazione con taratura automatica.

ILC-CAN is a multi-rope sensor which provides an easy and precise way to control the load in traction lifts. With the sensor output adapted to the CANopen communications standard, it can be calibrated and configured quickly and easily.

Caratteristiche

NMT	
	NMT Slave
ERROR Control	
	Node Guarding
	HeartBeat Producer
	HeartBeat Consumer
Boot-up	
	Yes
Node ID Range	
	-
Node ID assignament	
	Proprietary
CANopen bit-rates	
	10 kbit/s
	20 kbit/s
	50 kbit/s
	125 kbit/s
	250 kbit/s
	500 kbit/s
	800 kbit/s
	1000 kbit/s
Type of bit-rate adjustment	
	Software switch
No. of PDO	
	No RPDOs
	1 TPDOs
PDO modes	
	Event-triggered
	Triggered by event-timer
	Remotely-requested
	Synchronous (cyclic)
	Synchronous (acyclic)
PDO linking	
	Yes
PDO mapping	
	Static
Emergency message	
	Producer: Yes
	Consumer: Yes
No. of SDO	
	1 Server
	No Client
Sync	
	Sync producer: No
	Sync counter: Yes
Time Stamp	
	No
Additional Functions	
	None
Supported application layer	
	Cia 301 v 4.2.0.2
Supported frameworks	
	None
Supported profiles	
	CIA 417: CANopen application profile for lift control systems

Caratteristiche elettriche:
Tensione di alimentazione

Caratteristiche meccaniche:
Capacità di lavoro (RC)
Carico massimo di sicurezza
Carico limite
Deformazione a carico limite
Isteresi
Errore Totale
Peso

Caratteristiche termiche:
Deriva termica del segnale in uscita
Deriva termica dello zero

Temperatura di lavoro ammessa

Electrical Features :
Power Supply Voltage — 24 Vdc

Mechanical Features :

Operating Capacity (RC)	3.500 Kg
Safe Load	150% RC
Ultimate Overload	200% RC
Deflection at overload	<0.5 mm
Hysteresis	<0.1% RC
Total Error	<0.5% RC
Weight	2 Kg

Temperature Features :

Temp. effect on output	<+/- 0.01% / °C
Temp. effect on Zero	<+/- 0.02% / RC
Operating Temperature	-10°C / 50°C

Tutte le dimensioni sono espresse in millimetri

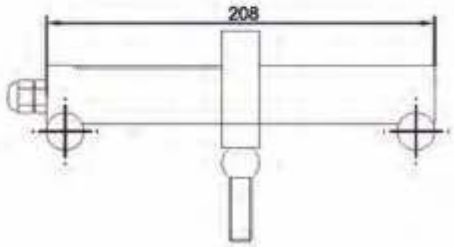

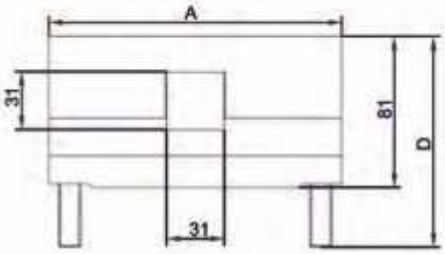

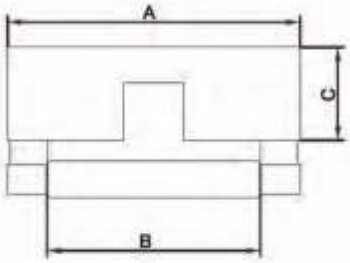

	A	B	C	D
TAGLIA 1	97	55	50	113
TAGLIA 2	117	75	50	113
TAGLIA 3	157	115	50	113
TAGLIA 4	202	160	50	113
TAGLIA 5	230	188	70	133
TAGLIA 6	268	226	70	133

CONNETTORI:

Morsetto di connessione

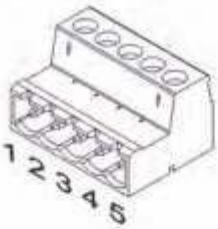

CONNESSIONI SENSORE (CODICE COLORI)

1	NERO	■	CAN_GND
2	GIALLO	■	CAN_L
3	CALZA	■	CAN_SHLD
4	VERDE	■	CAN_H
5	ROSSO	■	CAN_V+

INSTALLAZIONE DEL SENSORE ILC-CAN SULLE FUNI:

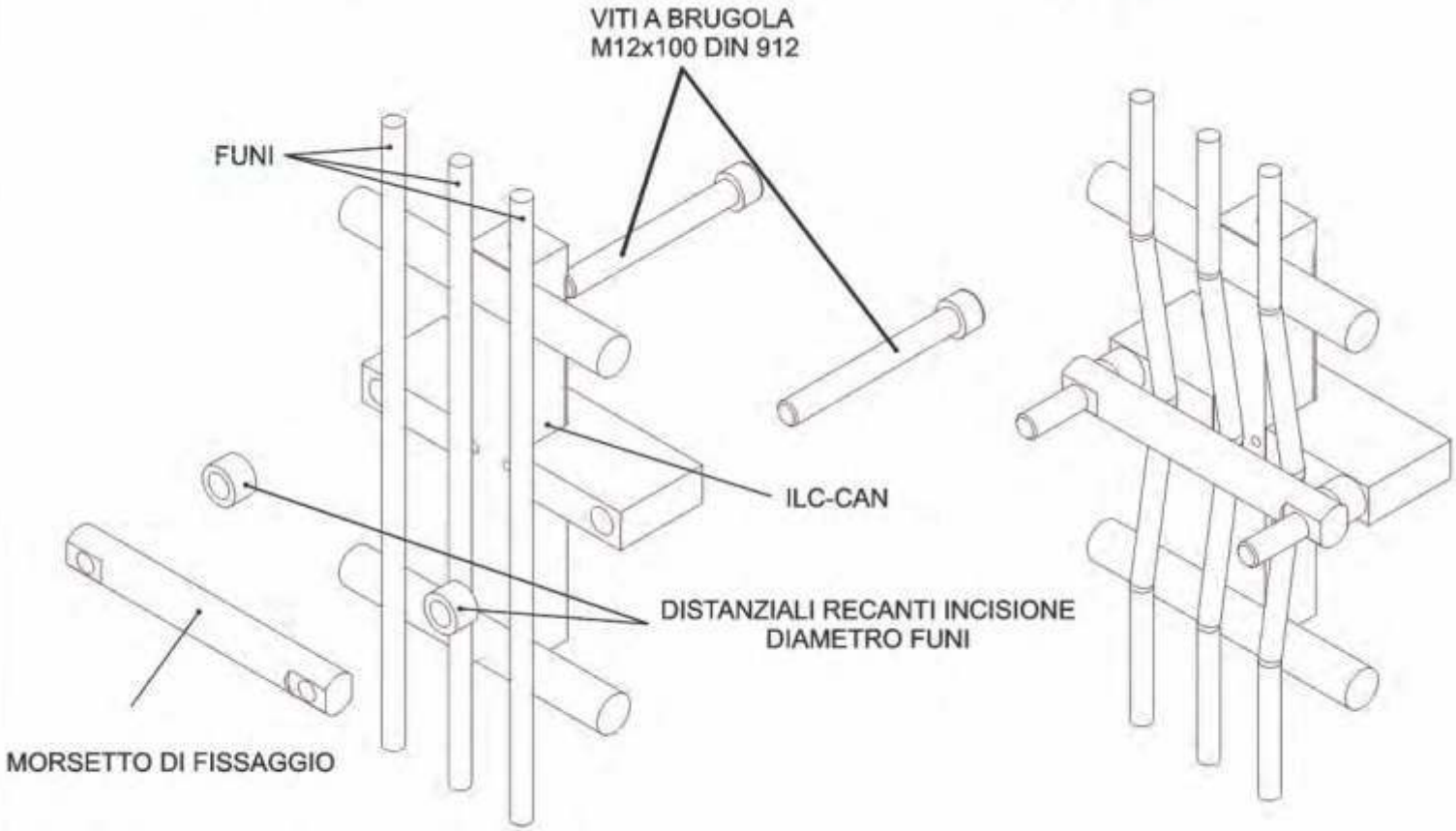

ILC2

SENSORE INTELLIGENTE PER MONTAGGIO SU FUNI
INTELLIGENT WIRE ROPE SENSOR

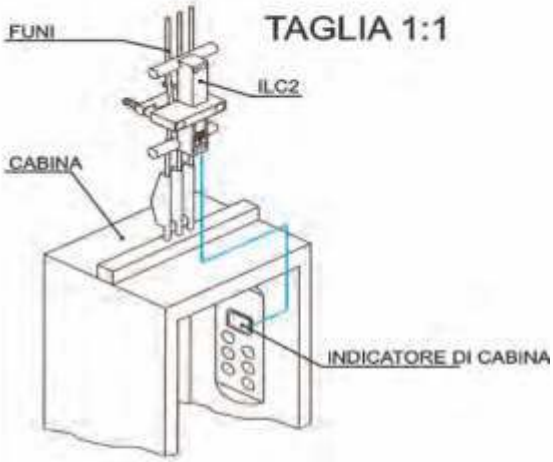

Il pesacarico intelligente ILC2 è una soluzione semplice e precisa per controllare il carico negli ascensori a fune. La rapidità d'installazione e di programmazione con taratura automatica a mezzo diametro fune (in soli 5 minuti) lo rendono la soluzione ideale, specialmente per le modernizzazioni.

The ILC2 intelligent wire rope sensor is an easy and precise solution for controlling the load in traction lifts. Its quick and easy installation and calibration (5 mins.) through the Diametro of the ropes make it the perfect solution for lift modernisations.

- Taratura automatica. Non bisogna caricare la cabina per tararlo
- Installazione molto semplice e veloce (5 minuti)
- Morsetto di fissaggio universale
- Software di correzione catena di compensazione
- 2 allarmi programmabili (pieno carico, sovraccarico)
- Display a LED per la visualizzazione del peso sino a 999 Kg.
- Memorizzazione permanente dei dati in EEPROM
- 2 tasti di programmazione
- Per impianti a tiro diretto

- Automatic calibration using the wire rope Diametro, meaning no need for test weights.
- Quick and easy installation (5 Mins.).
- Universal clamps for all types of rope distribution.
- Integrated SW to correct weight increases due to compensating chain.
- 2 programmable alarms: Full load & Overload.
- Integrated display to show weight values up to 999 KG.
- EEPROM data memory.
- 2 keys for programming all parameters.
- Suitable for 1:1 roped installations.

Caratteristiche elettriche:

Tensione di alimentazione	24-48 V c.c.
Tensione segnale di blocco	24-230V c.a./c.c.
Contatti relè	250V 3A

Caratteristiche meccaniche:

Capacità di lavoro (RC)	3.500 Kg
Carico massimo di sicurezza	150% RC
Carico limite	200% RC
Deformazione a carico limite	<0.5 mm
Isteresi	<0.1% RC
Errore Totale	<0.5% RC
Peso	2 Kg

Caratteristiche termiche:

Deriva termica del segnale in uscita	<+/- 0.01% / °C
Deriva termica dello zero	<+/- 0.02% / RC
Temperatura di lavoro ammessa	-10°C / 50°C

Electrical Features :

Power Supply Voltage	24-48 V c.c.
Disabling Input	24-230V c.a./c.c.
Relay Contacts	250V 3A

Mechanical Features :

Operating Capacity (RC)	3.500 Kg
Safe Load	150% RC
Ultimate Overload	200% RC
Deflection at overload	<0.5 mm
Hysteresis	<0.1% RC
Total Error	<0.5% RC
Weight	2 Kg

Temperature Features :

Temp. effect on output	<+/- 0.01% / °C
Temp. effect on Zero	<+/- 0.02% / RC
Operating Temperature	-10°C / 50°C

Tutte le dimensioni sono espresse in millimetri

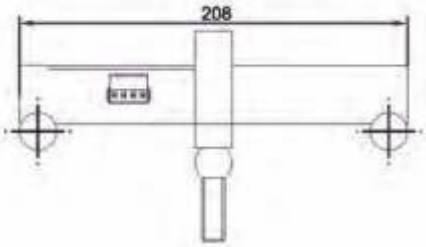

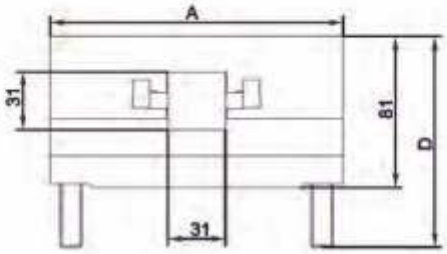

CONNETTORI:

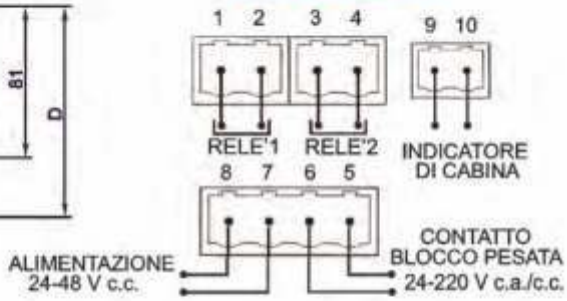

	A	B	C	D
TAGLIA 1	97	55	50	113
TAGLIA 2	117	75	50	113
TAGLIA 3	157	115	50	113
TAGLIA 4	202	160	50	113
TAGLIA 5	230	188	70	133
TAGLIA 6	268	226	70	133

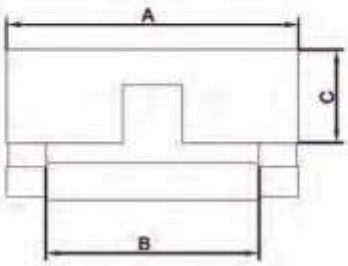

CONNESSIONI SENSORE IP65 (CODICE COLORI)

ROSSO	+ Vc.c.
NERO	−Vc.c.
VERDE	BLOCCO
MARRONE	BLOCCO
BIANCO	RELE' 1
VIOLETTO	RELE' 1
GRIGIO	RELE' 2
GIALLO	RELE' 2
ROSA	INDICATORE DI CABINA
BLU	INDICATORE DI CABINA

INSTALLAZIONE DEL SENSORE ILC2 SULLE FUNI:

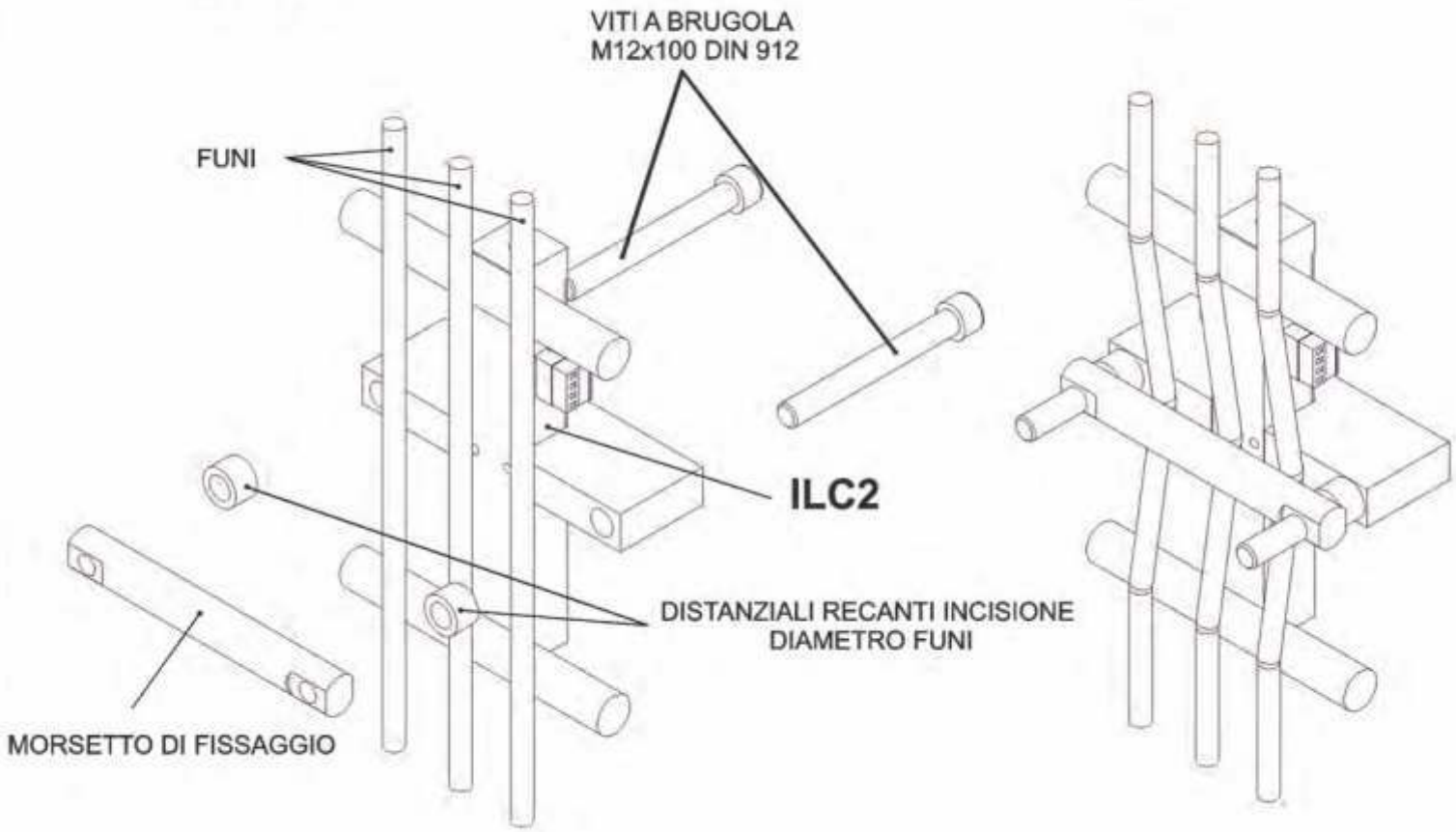

ILC3

SENSORE INTELLIGENTE PER MONTAGGIO SU FUNI
INTELLIGENT WIRE ROPE SENSOR

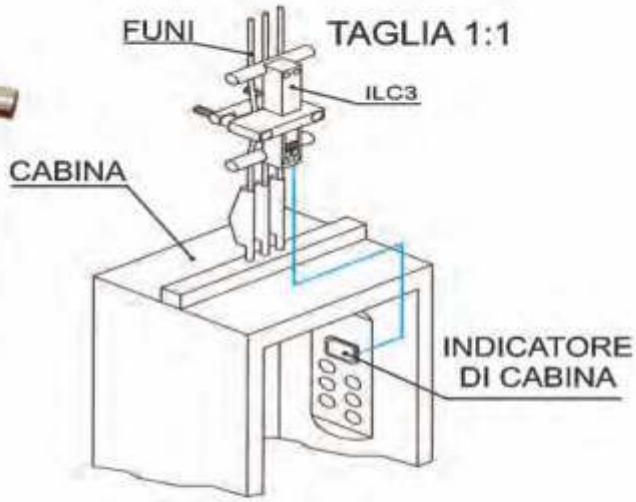

Il pesacarico intelligente ILC3 è una soluzione semplice e precisa per controllare il carico negli ascensori a fune. La rapidità d'installazione e di programmazione con taratura automatica a mezzo diametro fune (in soli 5 minuti) lo rendono la soluzione ideale, specialmente per le modernizzazioni.

The ILC3 intelligent wire rope sensor provides an easy and precise solution for controlling the load in traction lifts. Its quick and easy installation and calibration (5 mins.) through the Diametro of the ropes make it the perfect solution for lift modernisations.

- Taratura automatica. Non bisogna caricare la cabina per tararlo.
- Installazione molto semplice e veloce (5 minuti).
- Memorizzazione permanente dei dati in EEPROM.
- Software di correzione catena di compensazione.
- 3 allarmi programmabili ("presenza", pieno carico, sovraccarico).
- Display a LED per la visualizzazione del peso sino a 9.999 Kg.
- Per impianti a tiro diretto.
- Uscita analogica opzionale: 0-20, 0-24,4-24 mA.
- Comunicazione seriale opzionale: RS485.

- Automatic calibration using the wire rope Diametro, meaning no need for test weights.
- Quick and easy installation (5 Mins.).
- EEPROM to save data.
- Integrated SW to correct weight increases due to compensating chain.
- 3 programmable alarms: Presence, Full load & Overload.
- Integrated display to show weight values up to 9,999 KG.
- Suitable for 1:1 roped installations.
- Analogue output options: 0-20, 0-24, 4-24 mA.
- Communications available: RS485.

Caratteristiche elettriche:	
Tensione di alimentazione	24-48 Vc.c
Tensione segnale di blocco	24-230 Va.c/c.c
Contatti relè	250V 3A
Caratteristiche meccaniche:	
Capacità di lavoro (RC)	6.000 Kg
Carico massimo di sicurezza	150% RC
Carico limite	200% RC
Deformazione a carico limite	<0.5 mm
Isteresi	<0.1% RC
Errore Totale	<0.5% RC
Peso	3.5 Kg
Caratteristiche termiche:	
Deriva termica del segnale in uscita	<+/- 0.01% / °C
Deriva termica dello zero	<+/- 0.02% / RC
Temperatura di lavoro ammessa	-10°C / 50°C

Electrical Features :	
Power Supply Voltage	24-48 Vc.c
Disabling Input	24-230 Va.c/c.c
Relay Contacts	250V 3A
Mechanical Features :	
Operating Capacity (RC)	6.000 Kg
Safe Load	150% RC
Ultimate Overload	200% RC
Deflection at Overload	<0.5 mm
Hysteresis	<0.1% RC
Total Error	<0.5% RC
Weight	3.5 Kg
Temperature Features :	
Temp. effect on output	<+/- 0.01% / °C
Temp. effect on Zero	<+/- 0.02% / RC
Operating Temperature	-10°C / 50°C

ILC3 SENSORE INTELLIGENTE PER MONTAGGIO SU FUNI
INTELLIGENT WIRE ROPE SENSOR

Tutte le dimensioni sono espresse in millimetri

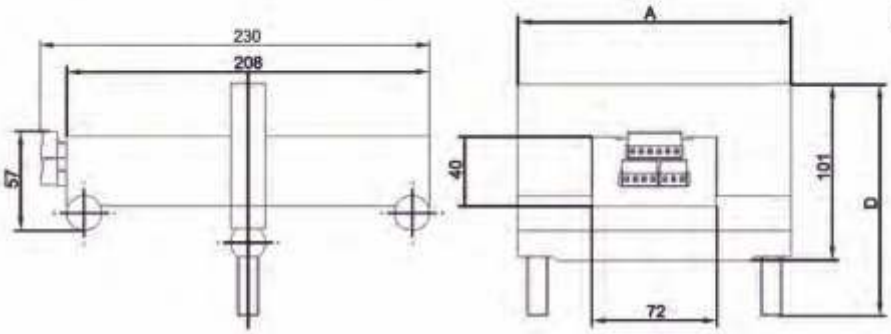

CONNETTORI:

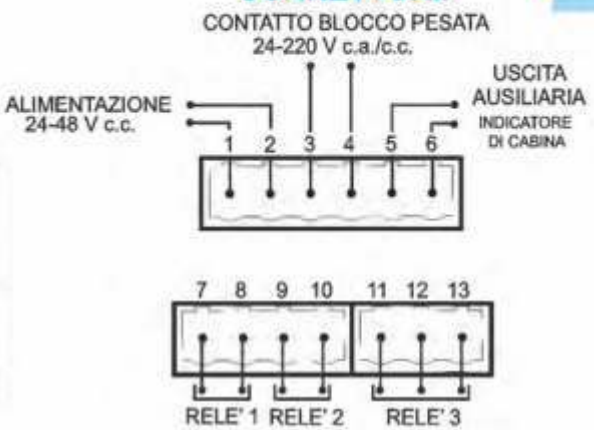

	A	B	C	D
TAGLIA 1	117	75	70	133
TAGLIA 2	157	115	70	133
TAGLIA 3	202	160	70	133
TAGLIA 4	230	188	70	133
TAGLIA 5	306	263	70	133
TAGLIA 6	360	317	70	133

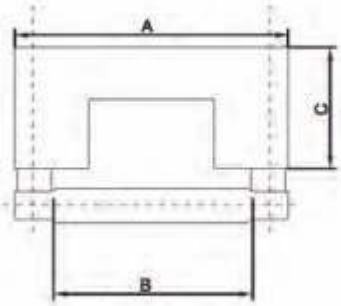

CONNESSIONI SENSORE IP65 (CODICE COLORI)

ROSSO	+ Vc.c.
NERO	−Vc.c.
BLU	BLOCCO
BLU-ROSSO	BLOCCO
GRIGIO	RELE' 1
GRIGIO-MARRONE	RELE' 1
BIANCO	RELE' 2
MARRONE	RELE' 2
ROSA	RELE' 3
VIOLETTO	RELE' 3
VERDE	USCITA ANALOGICA +
GIALLO	USCITA ANALOGICA -

INSTALLAZIONE DEL SENSORE ILC3 SULLE FUNI:

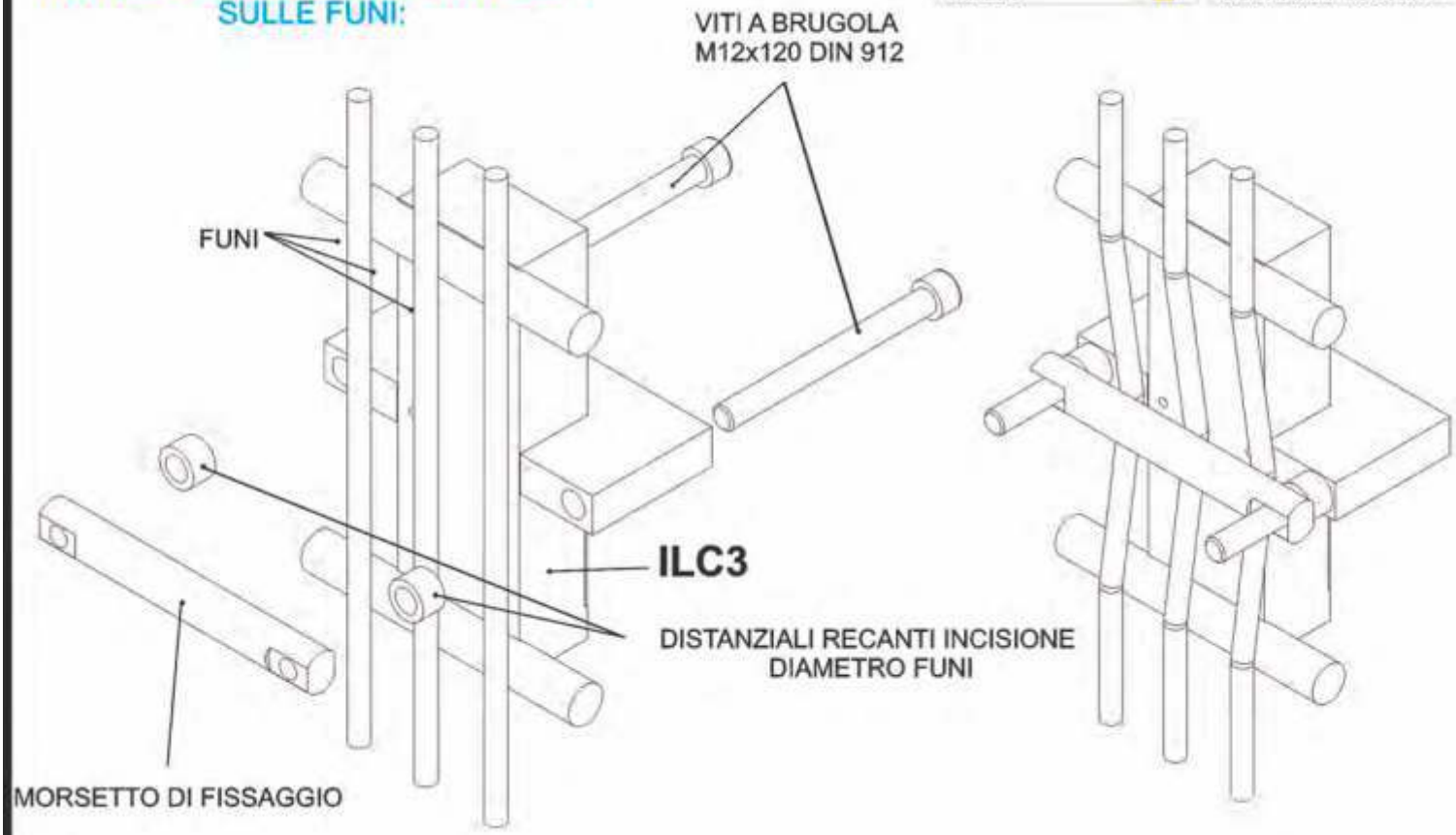

LMC

LMC SENSORE UNIVERSALE PER MONTAGGIO SU FUNI
UNIVERSAL WIRE ROPE SENSOR

TAGLIA 1:1, 2:1, 4:1

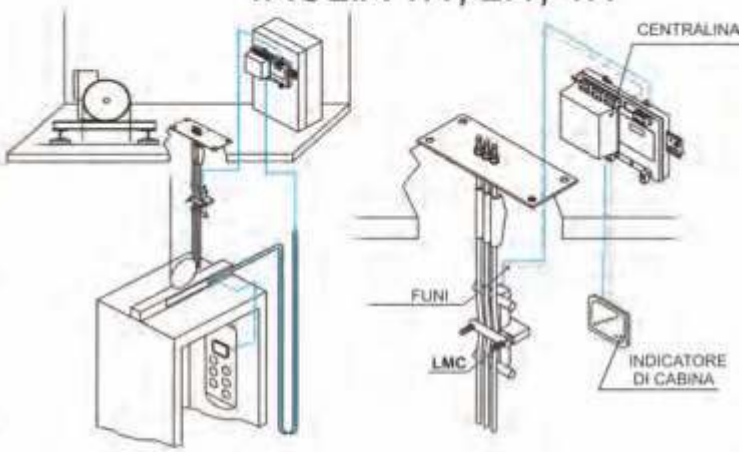

Il sensore per funi LMC è una soluzione semplice e precisa per controllare il carico negli ascensori a fune. La rapidità d'installazione e di programmazione con taratura automatica a mezzo diametro (in soli 5 minuti) ne fanno la soluzione ideale per tutti gli ascensori a fune, sia a tiro diretto 1:1 che in taglia 2:1 o 4:1.

The LMC wire rope sensor provides an easy and precise solution for controlling the load in traction lifts. Its quick and easy installation along with the electronic control unit and calibration (5 mins.) through the Diametro of the ropes make it the perfect solution for lift modernisations with all types of roping (1:1, 2:1 & 4:1).

- Taratura automatica. Non bisogna caricare la cabina per tararlo
- Installazione molto semplice e veloce (5 minuti)
- Morsetto di fissaggio universale
- Adatto per impianti a tiro diretto (1:1) e in taglia (2:1 e 4:1) .

- Automatic calibration using the wire rope Diametro, meaning no need for test weights.
- Quick and easy installation (5 Mins.).
- Universal clamps for all types of rope distribution.
- Suitable for 1:1, 2:1 & 4:1 roped installations.

Caratteristiche meccaniche:

Capacità di lavoro (RC)	4000 Kg / 7500Kg
Carico massimo di sicurezza	150% RC
Carico limite	200% RC
Deformazione a carico limite	<0.5 mm
Isteresi	<0.1% RC
Errore Totale	<0.5% RC
Peso	2 Kg

Mechanical Features :

Operating Capacity (RC)	4000 Kg / 7500Kg
Safe Load	150% RC
Ultimate Overload	200% RC
Deflection at Overload	<0.5 mm
Hysteresis	<0.1% RC
Total Error	<0.5% RC
Weight	2 Kg

Caratteristiche termiche:

Deriva termica del segnale in uscita	<+/- 0.01% / °C
Deriva termica dello zero	<+/- 0.02% / RC
Temperatura di lavoro ammessa	10°C / 50°C

Temperature Features :

Temp. effect on output	<+/- 0.01% / °C
Temp. effect on Zero	<+/- 0.02% / RC
Operating Temperature	10°C / 50°C

LMC SENSORE UNIVERSALE PER MONTAGGIO SU FUNI
UNIVERSAL WIRE ROPE SENSOR

Tutte le dimensioni sono espresse in millimetri

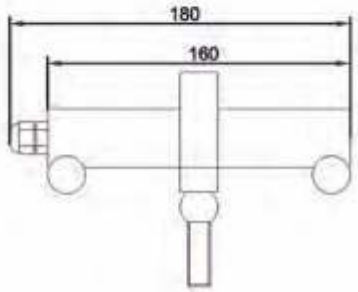

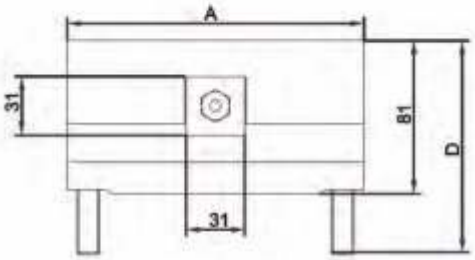

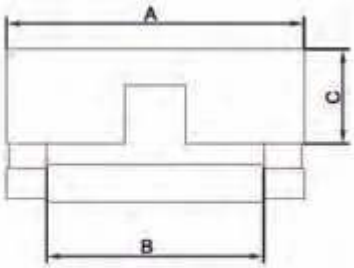

	A	B	C	D
TAGLIA 1	97	55	50	113
TAGLIA 2	117	75	50	113
TAGLIA 3	157	115	50	113
TAGLIA 4	202	160	50	113
TAGLIA 5	230	188	70	133
TAGLIA 6	268	226	70	133

CONNESSIONI SENSORE IP65 (CODICE COLORI)

ROSSO	+ Vc.c.
NERO	- V.c.c.
VERDE	SEGNALE +
GIALLO	SEGNALE -

INSTALLAZIONE DEL SENSORE LMC SULLE FUNI:

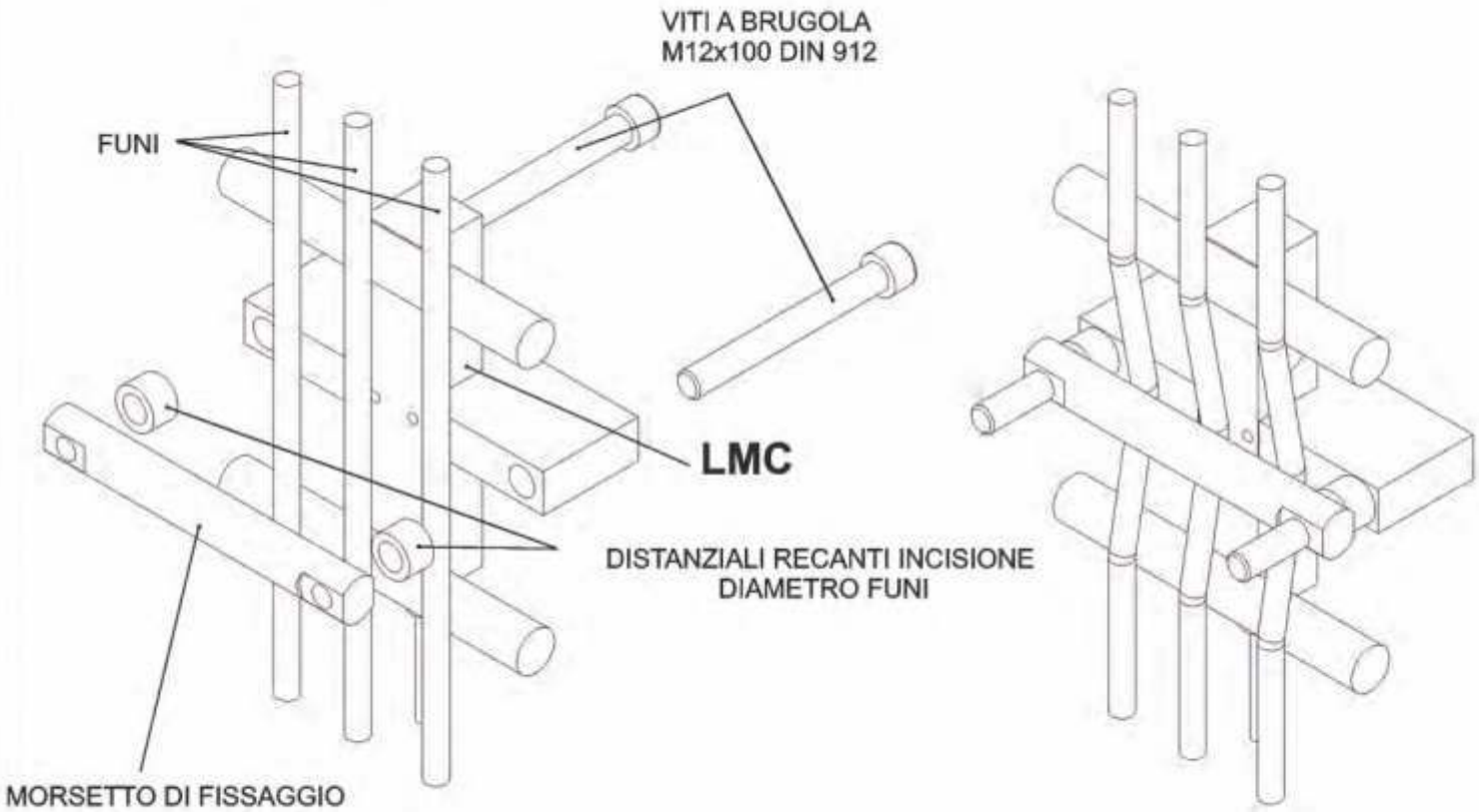

WR

WR SENSORI SINGOLI PER MONTAGGIO SU FUNI
INDIVIDUAL WIRE ROPE SENSOR

TAGLIA 1:1

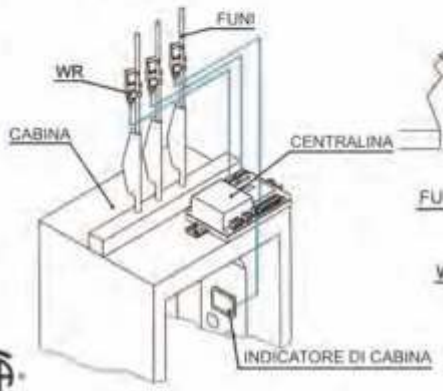

TAGLIA 2:1

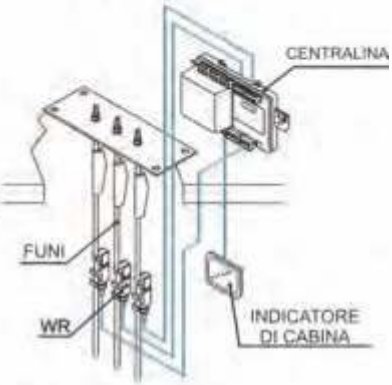

Il sensori singoli WR sono una soluzione semplice e precisa per controllare il carico negli ascensori a frizione tramite la misurazione della tensione di ciascuna fune. Abbinati alla centralina MWR-4 o MWR-8, divengono la soluzione perfetta quando è necessario monitorare il bilanciamento delle tensioni delle funi o quando c'è poco spazio in testata.

The WR individual wire rope sensor provides an easy and precise solution for controlling the load in traction lifts by measuring the individual tension on each wire rope. When used with the MWR-4 or MWR-8 control unit, it becomes the perfect solution for installations where it is necessary to monitor the balance of the rope tensions, or where there is extremely limited headroom.

- Taratura automatica. Non bisogna caricare la cabina per tararli
- Installazione facile e rapida (5 minuti)
- Dimensioni molto compatte.

- Automatic calibration using the wire rope Diametro, meaning no need for test weights.
- Quick and easy installation (5 Mins.).
- Reduced dimensions.

Caratteristiche meccaniche:

Capacità di lavoro (RC)	
Carico massimo di sicurezza	
Carico limite	
Deformazione a carico limite	
Isteresi	
Errore Totale	
Peso	

Mechanical Features :

Operating Capacity (RC)	1.000 Kg / Sensor
Safe Load	150% RC
Ultimate Overload	200% RC
Deflection at overload	<0.5 mm
Hysteresis	<0.1% RC
Total Error	<0.5% RC
Weight	0.2 Kg / sensor

Caratteristiche termiche:

Deriva termica del segnale in uscita	
Deriva termica dello zero	
Temperatura di lavoro ammessa	

Temperature Features :

Temp. effect on output	<+/- 0.01% / °C
Temp. effect on Zero	<+/- 0.02% / RC
Operating Temperature	-10°C / 50°C

WR SENSORI SINGOLI PER MONTAGGIO SU FUNI
INDIVIDUAL WIRE ROPE SENSOR

Tutte le dimensioni sono espresse in millimetri

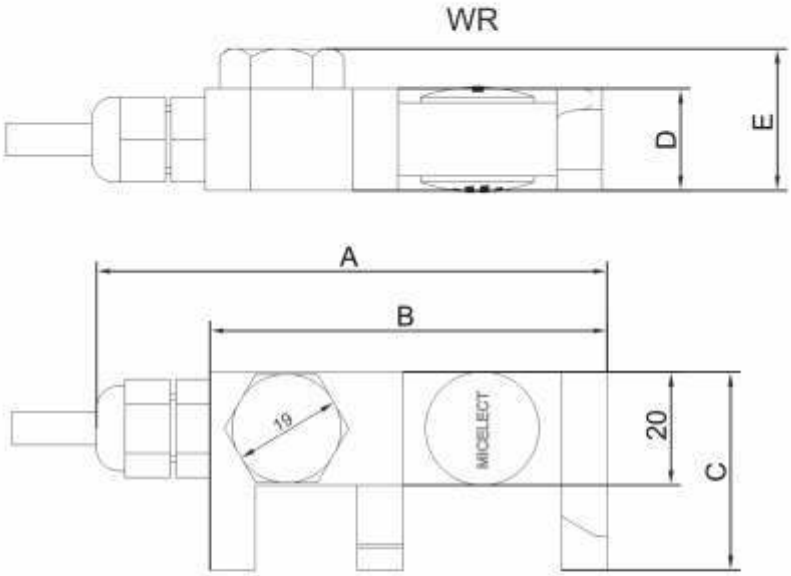

	A	B	C	D	E
WR⌀ 6-8-9-10	90	70	35	18	25
WR⌀ 11-12-13	100	80	35	20	—
WR⌀ 14-15-16	120	100	38	25	—

CONNESSIONI SENSORE (CODICE COLORI)

ROSSO	+ Vc.c.
NERO	- V.c.c.
VERDE	SEGNALE +
GIALLO	SEGNALE -

FISSAGGIO DEL SENSORE WR SULLA FUNE:

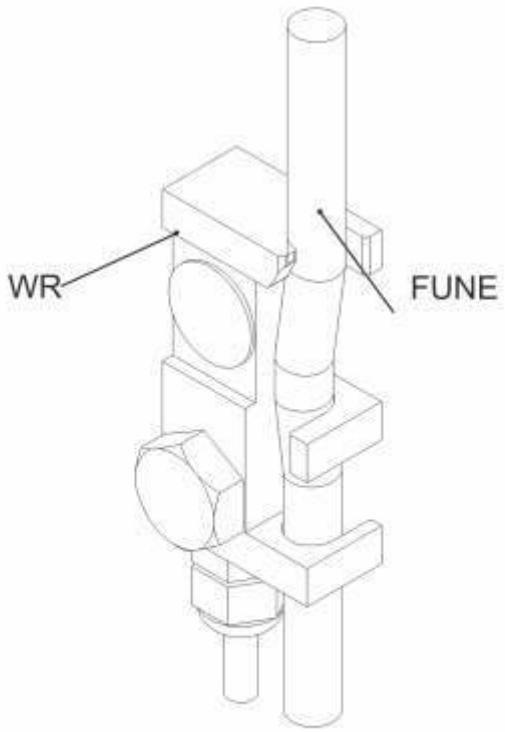

CONNETTORE USB OPZIONALE

HPS

SENSORI SINGOLI PER MONTAGGIO SU FUNI/CINGHIE
INDIVIDUAL (WIRE ROPE/ FLAT BELT) SENSOR

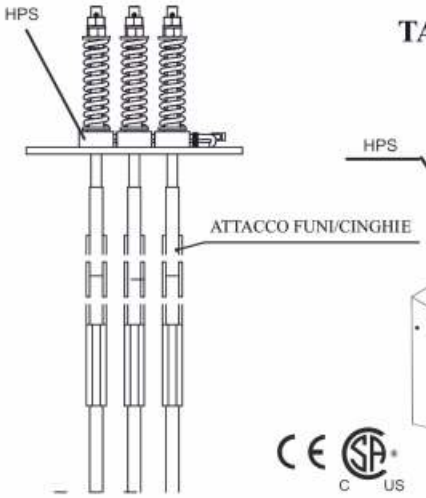

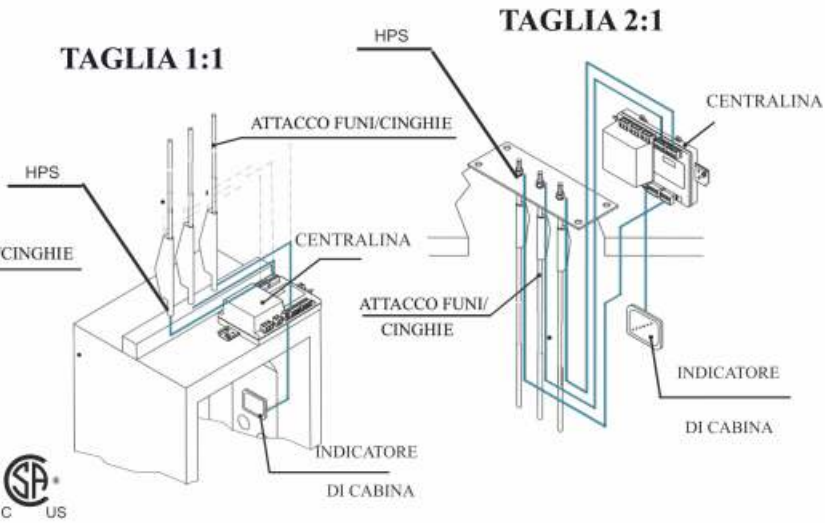

Il sensori singoli HPS sono una soluzione semplica e precisa per controllare il carico negli ascensori a frizione tramite la misurazione della tensione di ciascuna fune o cinghia. Abbinati alla centralina MWR-4 o MWR-8, divengono la soluzione perfetta quando è necessario monitorare il bilanciamento delle tensioni delle funi/cinghie e/o quando c'è poco spazio in testata.

The HPS individual wire rope sensor provides an easy and precise solution for controlling the load in traction lifts by measuring the individual tension on each wire rope. When used with the MWR-4 or MWR-8 control unit, it becomes the perfect solution for installations where it is necessary to monitor the balance of the rope tensions, or where there is extremely limited headroom.

- Taratura automatica. Non bisogna caricare la cabina per tararli.
- Dimensioni compatte.
- Per qualunque diametro di funi o tipo di cinghie.

* Automatic calibration using the wire rope diameter, meaning no need for test weights.
* Quick and easy installation (5 Mins.).
* Reduced dimensions.
* For any type of wire ropes and flat belts.

Caratteristiche meccaniche:

Capacità di lavoro (RC)	
Carico massimo di sicurezza	
Carico limite	
Deformazione a carico limite	
Isteresi	
Errore Totale	
Peso	

Mechanical Features :

Operating Capacity (RC)	500 /1.000/ 5.000Kg / Sensor
Safe Load	150% RC
Ultimate Overload	200% RC
Deflection at overload	<0.5 mm
Hysteresis	<0.1% RC
Total Error	<0.5% RC
Weight	0.2 Kg / sensor

Caratteristiche termiche:

Deriva termica del segnale in uscita	
Deriva termica dello zero	
Temperatura di lavoro ammessa	

Temperature Features :

Temp. effect n output	<+/- 0.01% / ºC
Temp. effect on Zero	<+/- 0.02% / RC
Operating Temperature	-10ºC / 50ºC

HPS

SENSORI SINGOLI PER MONTAGGIO SU FUNI/CINGHIE
INDIVIDUAL (WIRE ROPE/FLAT BELT) SENSOR

Tutte le dimensione sono in millimetri

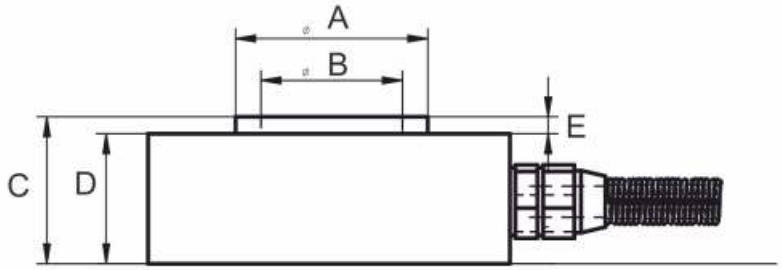

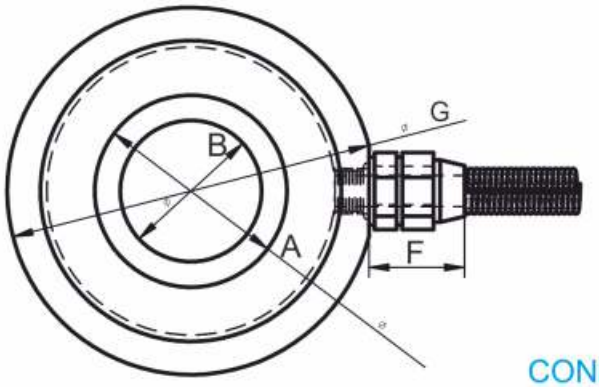

Hitch Plate Size		Ropes Ø		Range Capacity								
mm	inch	Ø mm	Ø inch	Kg	Lbs	A	B	C	D	E	F	G
M12	15/32	~4-8	5/32 - 15/16	500	1100	18	12.5	23	21	2	15.9	40
M12	15/32	~4-8	5/32 - 15/16	1000	2200	18	12.5	23	21	2	15.9	40
M16	5/8	~6-14	1/4 - 9/16	1000	2200	25	16.5	20	18	2	15.9	52
M24	15/16	~12-17	15/32 - 11/16	5000	11000	34	25	26	23	3	15.9	65

CONNESSIONI SENSORE (CODICE COLORI)

ROSSO	+ Vc.c.
NERO	- V.c.c.
VERDE	SEGNALE +
GIALLO	SEGNALE -

INSTALLAZIONE DEL SENSORE HPS NELL`ATTACCO FUNI/CINGHIE

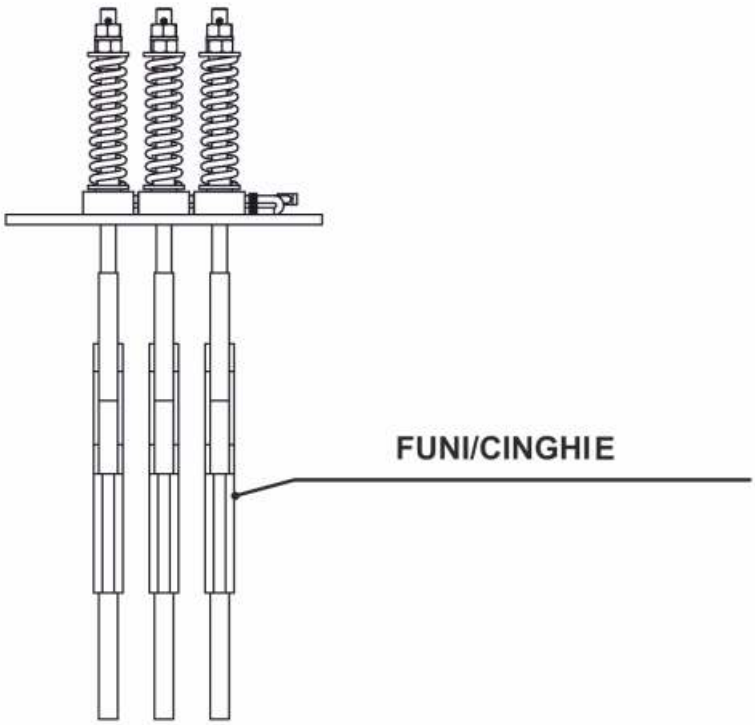

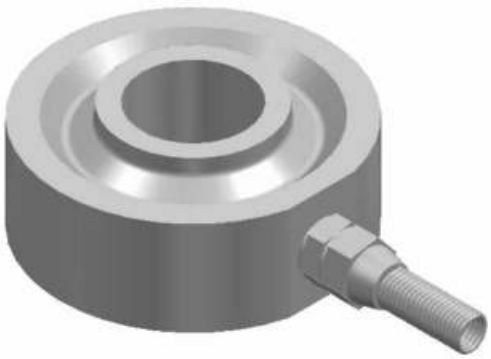

CONNETTORE USB OPZIONALE

MBS

SENSORE UNIVERSALE PER MONTAGGIO SU FUNI
UNIVERSAL MULTI BODY WIRE ROPE SENSOR

TAGLIA 1:1; 2:1; 4:1

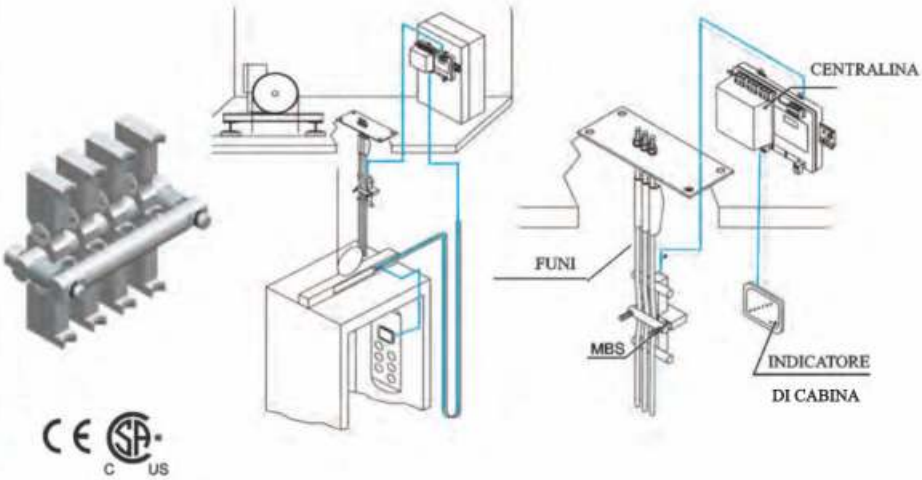

Il sensore per funi multibody MBS è una soluzione semplice e precisa per controllare il carico negli ascensori a fune. La rapidità d'installazione e di programmazione con taratura automatica a mezzo diametro (in soli 5 minuti) ne fanno la soluzione ideale per tutti gli ascensori a fune, sia a tiro diretto 1:1 che in taglia 2:1 o 4:1.

The MBS multi body wire rope sensor provides an easy and precise solution for controlling the load in traction lifts. Its quick and easy installation along with the electronic control unit and calibration (5 mins.) through the diameter of the ropes make it the perfect solution for lift modernisations with all types of roping (1:1, 2:1 & 4:1).

- Taratura automatica. Non bisogna caricare la cabina per tararlo
- Installazione molto semplice e veloce (5 minuti)
- Morsetti di fissaggio universali per qualunque fascio di funi
- Adatto per impianti a tiro diretto (1:1) e in taglia (2:1 e 4:1)
- Per funi da 6 a 16 mm. di diametro.

* Automatic calibration using the wire rope diameter, meaning no need for test weights.
* Quick and easy installation (5 Mins.).
* Universal clamps for all types of rope distribution.
* Suitable for 1:1, 2:1 & 4:1 roped installations.
* For (6-16)mm wire ropes.

Caratteristiche meccaniche:

Capacità di lavoro (RC)	4000 Kg / 7500Kg
Carico massimo di sicurezza	150% RC
Carico limite	200% RC
Deformazione a carico limite	<0.5 mm
Isteresi	<0.1% RC
Errore Totale	<0.5% RC
Peso	2 Kg

Mechanical Features :

Operating Capacity (RC)	4000 Kg / 7500Kg
Safe Load	150% RC
Ultimate Overload	200% RC
Deflection at Overload	<0.5 mm
Hysteresis	<0.1% RC
Total Error	<0.5% RC
Weight	2 Kg

Caratteristiche termiche:

Deriva termica del segnale in uscita	<+/- 0.01% / °C
Deriva termica dello zero	<+/- 0.02% / RC
Temperatura di lavoro ammessa	-10°C / 50°C

Temperature Features :

Temp. effect on output	<+/- 0.01% / °C
Temp. effect on Zero	<+/- 0.02% / RC
Operating Temperature	-10°C / 50°C

MBS

Tutte le dimensioni sono in millimetri

	A	B	C	D
TAGLIA 1	97	55	103/147	77
TAGLIA 2	117	75	103/147	77
TAGLIA 3	157	115	103/147	77
TAGLIA 4	202	160	103/147	77
TAGLIA 5	230	188	103/147	77
TAGLIA 6	268	226	103/147	77

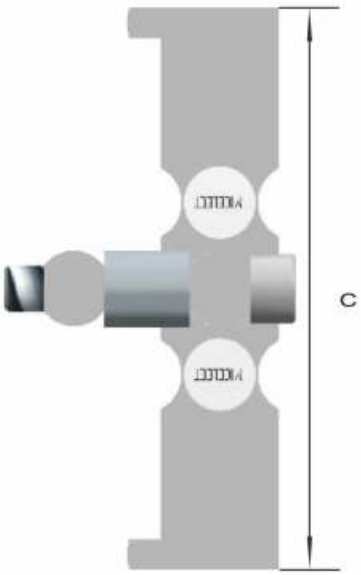

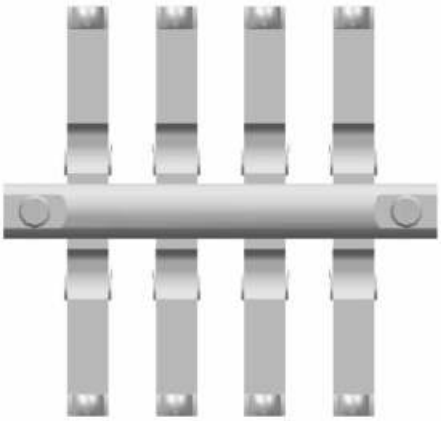

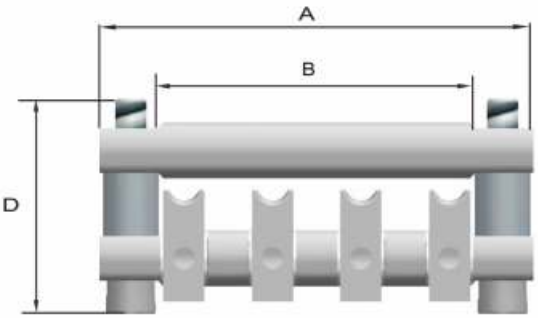

INSTALLAZIONE DEL SENSORE MBS SULLE FUNI:

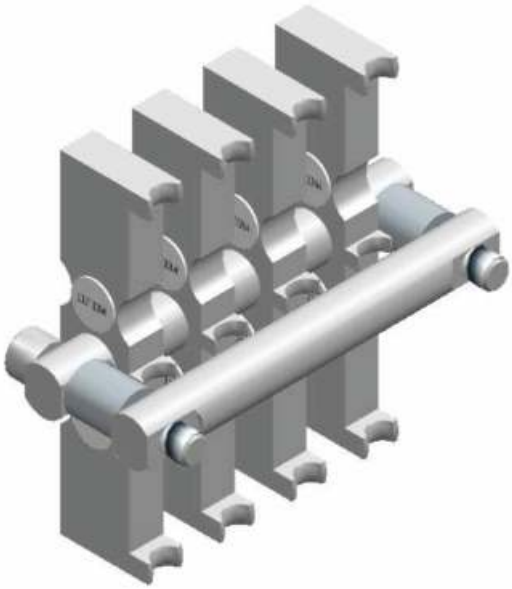

VITI A BRUGOLA M12x65 DIN 912

CONNESSIONI SENSORE (CODICE COLORI)

ROSSO	+ Vc.c.
NERO	- V.c.c.
VERDE	SEGNALE +
GIALLO	SEGNALE -

CONNETTORE USB OPZIONALE

CAB

CAB SISTEMA PESACARICO PER CABINA
CABIN SENSOR

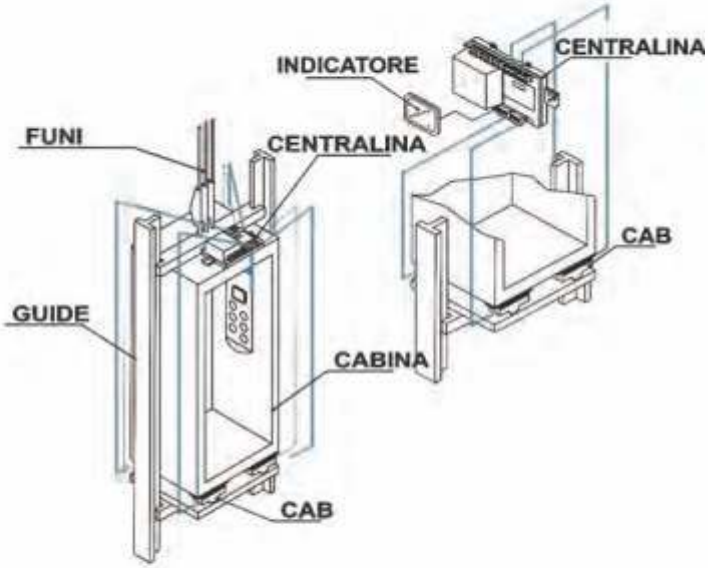

Il sistema pesacarico CAB è il metodo più preciso per controllare il carico in qualunque tipo di ascensore. La modalità d'installazione, la taratura automatica e l'estrema precisione ne fanno la soluzione ideale per gli impianti nuovi.

The CAB load weighing system provides the most precise solution for controlling the load in any type of lift. Its automatic calibration and unparalleled accuracy make it the perfect solution for new installations.

- Taratura automatica. Non bisogna caricare la cabina per tararlo
- Massima precisione

- Automatic calibration, meaning no need for test weights.
- Unparalleled accuracy.

Caratteristiche meccaniche:

Capacità di lavoro (RC)	
Carico massimo di sicurezza	
Carico limite	
Deformazione a carico limite	
Isteresi	
Errore Totale	
Peso	

Mechanical Features :

Operating Capacity (RC)	800 Kg/ sensor
Safe Load	150% RC
Ultimate Overload	200% RC
Deflection at overload	<0.5 mm
Hysteresis	<0.1% RC
Total Error	<0.1% RC
Weight	0.6 Kg/sensor

Caratteristiche termiche:

Deriva termica del segnale in uscita	
Deriva termica dello zero	
Temperatura di lavoro ammessa	

Temperature Features :

Temp. effect on output	<+/- 0.01% / °C
Temp. effect on Zero	<+/- 0.02% / RC
Operating Temperature	-10°C / 50°C

Tutte le dimensioni sono espresse in millimetri

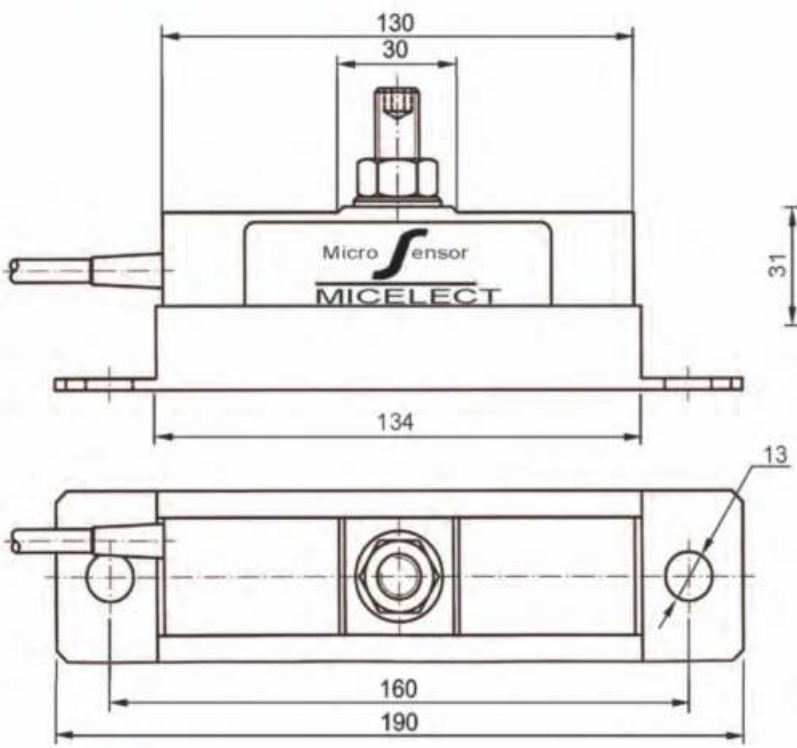

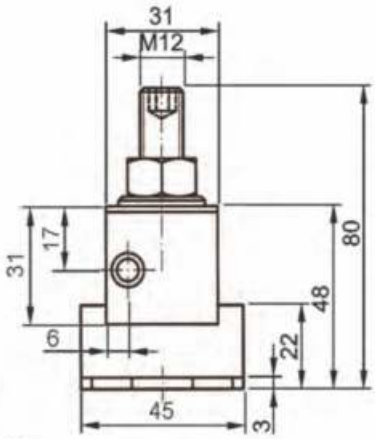

CONNESSIONI SENSORE (CODICE COLORI)

ROSSO	+ Vc.c.
NERO	- V.c.c.
VERDE	SEGNALE +
GIALLO	SEGNALE -

CAPACITA'

4 SENSORI INSTALLATI ..... 3.200 Kg
6 SENSORI INSTALLATI..... 4.800 Kg
8 SENSORI INSTALLATI ..... 6.400 Kg

Capacità = peso cabina + peso persone (portata max.)

CONNETTORE USB OPZIONALE

FISSAGGIO DEL SENSORE CAB 800 SOTTO LA CABINA:

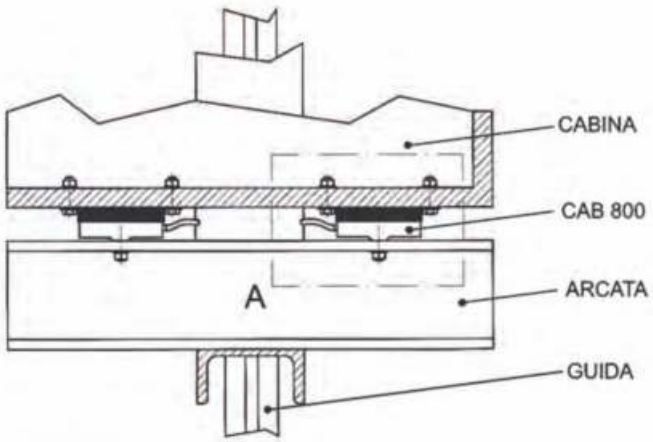

DETTAGLIO <A>:

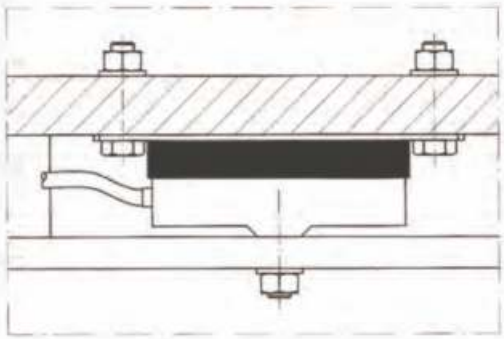

VG

VG SENSORE PER ARCATA
BEAM SENSOR

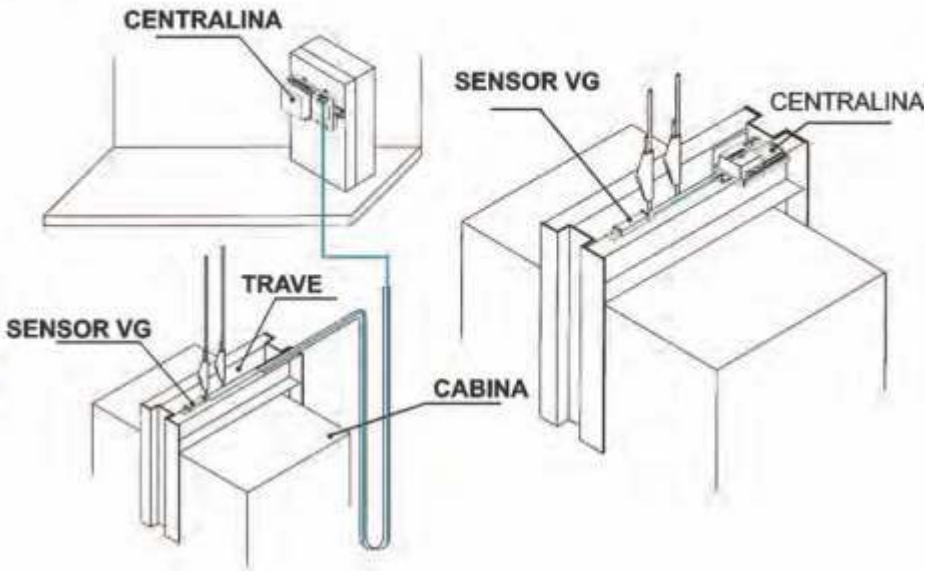

Il sensore pesacarico VG permette di controllare il carico in tutti i tipi di ascensore in modo preciso e affidabile. La capacità di lavoro illimitata ne fanno la soluzione perfetta anche per gli impianti aventi portata estremamente alta.

The VG BEAM & Mini Beam sensor provides an accurate and reliable solution for controlling the load in all types of lifts. Its unlimited capacity makes it the perfect solution for installations with extremely high loads.

- Taratura con peso conosciuto.
- Capacità illimitata.

- Calibration with test weights.
- Unlimited capacity.

Caratteristiche meccaniche:

Capacità di lavoro	500µm / m
Carico massimo di sicurezza	1000µm / m
Linearità	3%
Peso	0.2 kg a sensore

Mechanial Features:

Operanting Capacity	500µm / m
Safe Load	1000µm / m
Total Error	3%
Weight	0.2 kg a sensore

Caratteristiche termiche:

Deriva termica del segnale in uscita	<+/- 0.01% / °C
Deriva termica dello zero	<+/- 0.02% / RC
Temperatura di lavoro ammessa	-10°C / 50°C

Temperature Features :

Temp. effect on output	<+/- 0.01% / °C
Temp. effect on Zero	<+/- 0.02% / RC
Operating Temperature	-10°C / 50°C

Tutte le dimensioni sono espresse in millimetri

VG

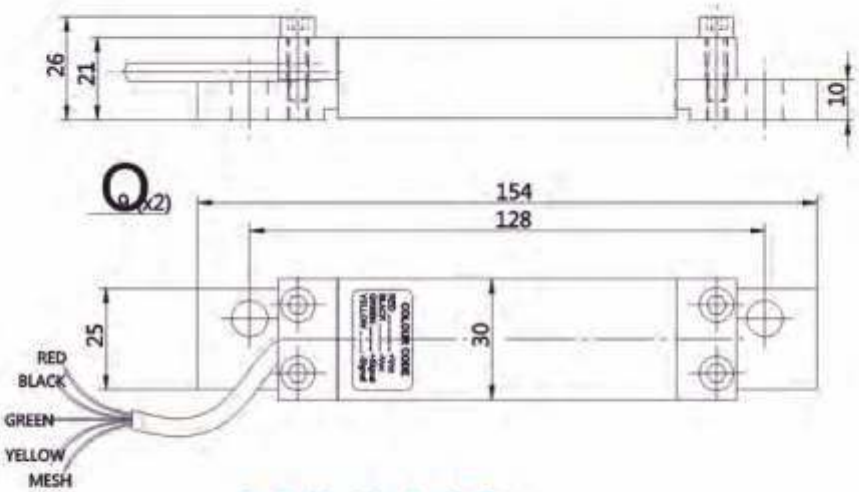

MINI-VG

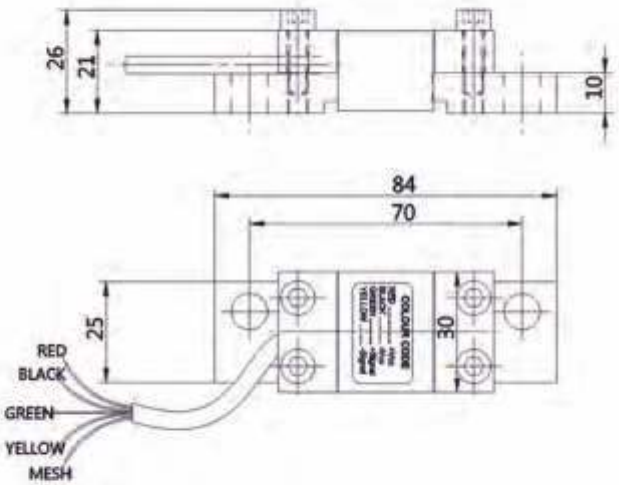

CONNESSIONI SENSORE (CODICE COLORI)

ROSSO	■	+ Vc.c.
NERO	■	- V.c.c.
VERDE	■	SEGNALE +
GIALLO	■	SEGNALE -

FISSAGGIO DEL SENSORE VG e Mini VG SU TRAVE D'ARCATA:

ELEMENTI DI FISSAGGIO:

① VITE A BRUGOLA
② RONDELLA PIANA
③ PIASTRINA OBLIQUA (8%)
④ PIASTRINA OBLIQUA (14%)
⑤ DADO ESAGONALE

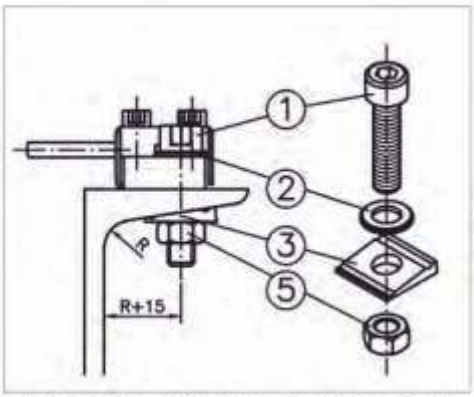

FISSAGGIO SU TRAVE UPN

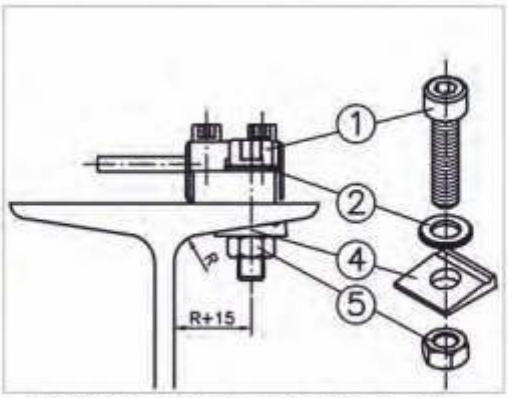

FISSAGGIO SU TRAVE IPN

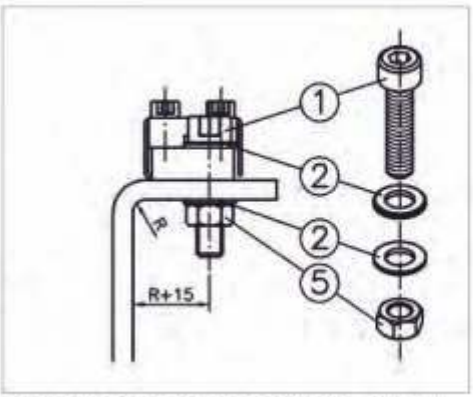

FISSAGGIO SU TRAVE AD U

CCP

SISTEMA PESACARICO PER TELAIO D'ARGANO
MOTOR BEDFRAME SENSOR

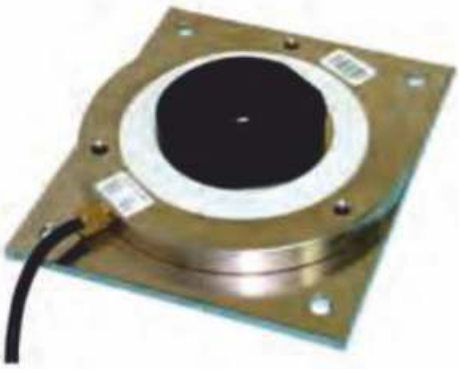

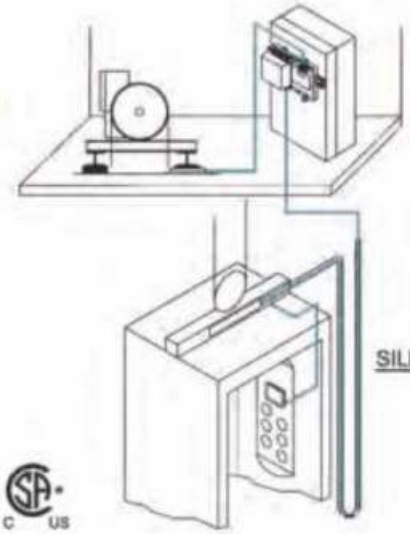

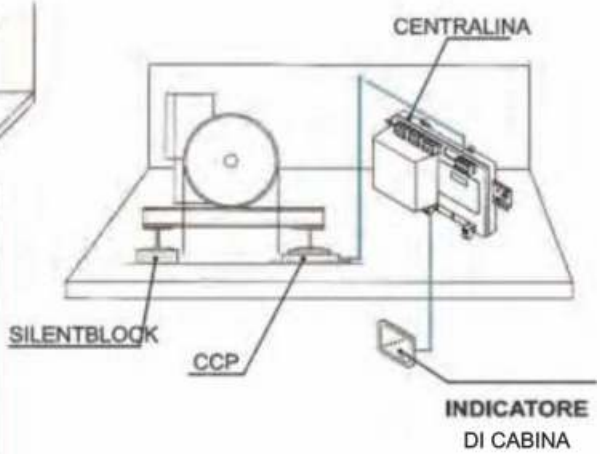

Il sistema pesacarico CCP fornisce una soluzione alternativa per controllare il carico su impianti nei quali non è possibile installare altri sistemi. La possibilità di utilizzare questo sistema con qualsiasi tipo di impianto a fune (1:1, 2:1 o 4:1) insieme alla grande capacità di lavoro ne fanno una valida alternativa per gli impianti più complessi.

The CCP sensor provides an alternative solution for controlling the load in installations where it is not possible to install other devices.
The fact that this device can be used with all types of roping 1:1, 2:1 & 4:1 along with its high capacity make it a good alternative solution in complicated installations.

- Taratura con peso conosciuto.
- Grande capacità di lavoro.

- Calibration with test weights.
- High capacity.

Caratteristiche meccaniche:

Capacità di lavoro (RC)	
Carico massimo di sicurezza	
Carico limite	
Deformazione a carico limite	
Isteresi	
Errore Totale	
Peso	

Mechanical Features :

Operating Capacity (RC)	2.000 / 4.000 Kg
Safe Load	150% RC
Ultimate Overload	200% RC
Deflection at overload	<0.5 mm
Hysteresis	<0.1% RC
Total Error	<0.1% RC
Weight	2 Kg a sensore

Caratteristiche termiche:

Deriva termica del segnale in uscita	
Deriva termica dello zero	
Temperatura di lavoro ammessa	

Temperature Features :

Temp. effect on output	<+/- 0.01% / °C
Temp. effect on Zero	<+/- 0.02% / RC
Operating Temperature	-10°C / 50°C

CCP

Tutte le dimensioni sono espresse in millimetri

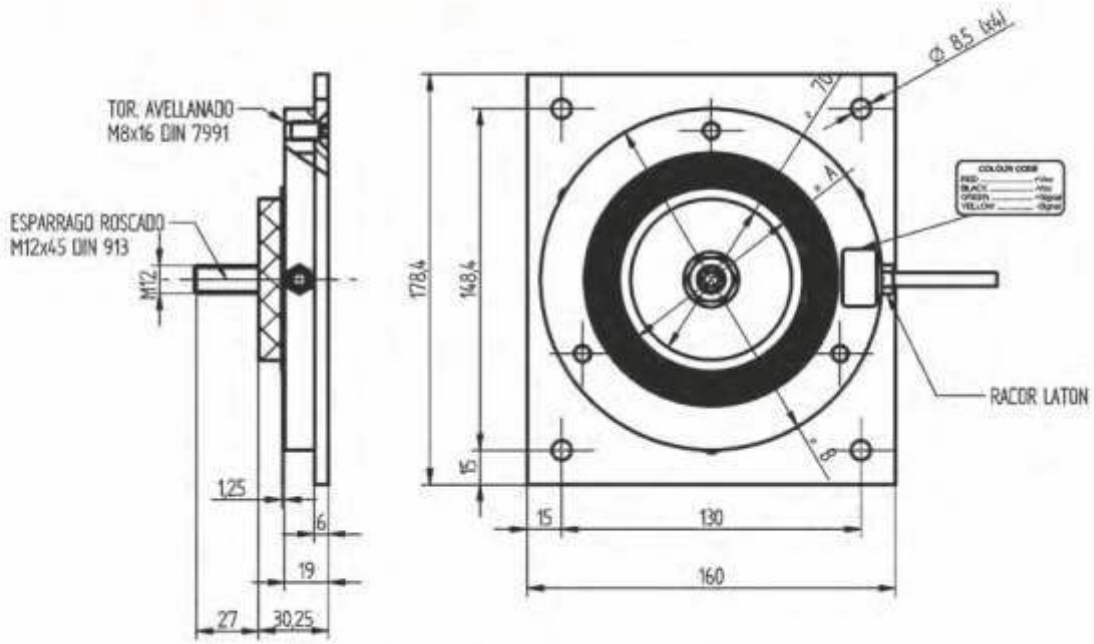

MODELO	A	B
CCP 2000 KG	80	148,4
CCP 4000 KG	95	160

CONNESSIONI SENSORE (CODICE COLORI)

ROSSO	■	+ Vc.c.
NERO	■	- V.c.c.
VERDE	■	SEGNALE +
GIALLO	■	SEGNALE -

INSTALLAZIONE DEL SENSORE CCP SOTTO AL TELAIO DELL'ARGANO:

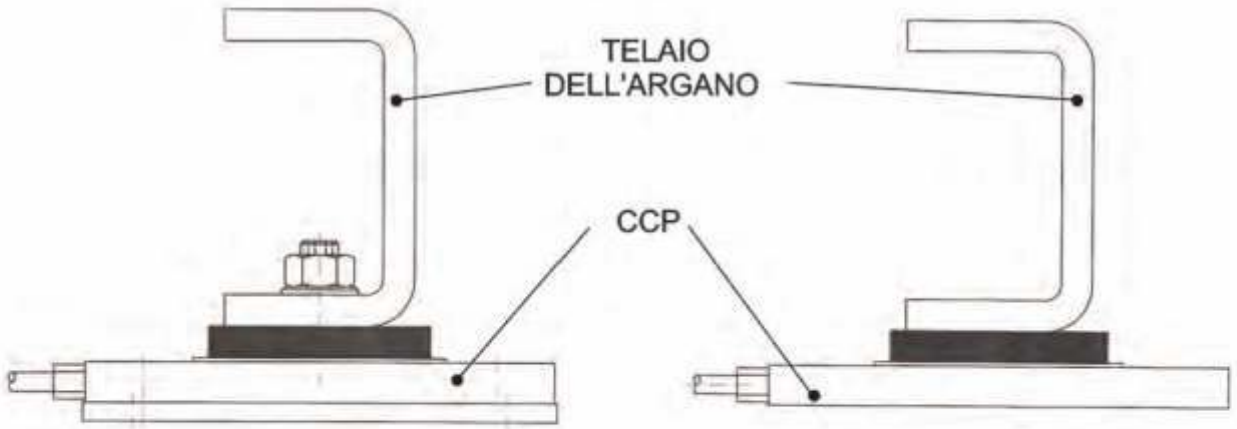

CCP CON PIATTO METALLICO

CCP SENZA PIATTO METALLICO

SPB

PRESSOSTATO ELETTRONICO
ELECTRONIC PRESSURE SENSOR

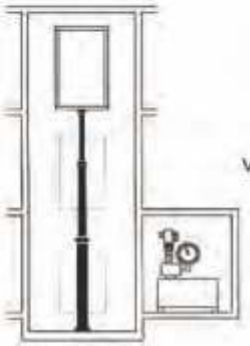

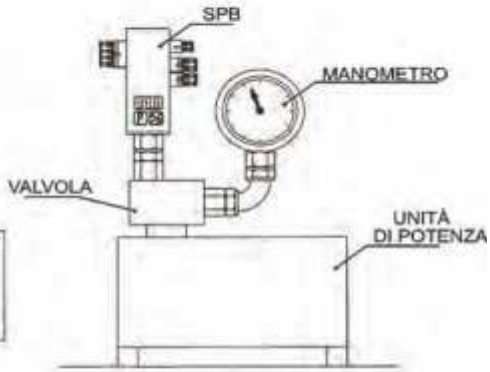

Il pressostato elettronico SPB è una soluzione semplice e precisa per controllare il carico negli impianti oleodinamici. La rapidità d'installazione e la taratura automatica ne fanno la soluzione ideale sia per gli impianti nuovi che per le modernizzazioni.

The SPB electronic pressure sensor provides an easy and precise solution for controlling the load in hydraulic lifts. Its quick and easy installation and automatic calibration (5 mins.) make it the perfect solution for both new installations and modernisations.

- Taratura automatica. Non occorre caricare la cabina per tararlo
- Installazione molto semplice (5 minuti)
- 2 allarmi programmabili (pieno carico, sovraccarico)
- Display a LED per visualizzare il carico in bar.
- Memorizzazione permanente dei dati in EEPROM

- Automatic calibration, meaning no need for test weights.
- Quick and easy installation (5 Mins.).
- 2 programmable alarms: Full load & Overload.
- Integrated display to show weight values in bars.
- EEPROM data memory.

Caratteristiche elettriche:

Tensione di alimentazione	24-48 V c.c.
Tensione segnale di blocco	24-220V c.a./c.c.
Contatti relè	250V 3A

Caratteristiche meccaniche:

Capacità di lavoro (RC)	100 bar
Carico massimo di sicurezza	150% RC
Carico limite	200% RC
Deformazione a carico limite	<0.5 mm
Isteresi	<0.1% RC
Errore Totale	<3% RC
Peso	0.2 Kg

Caratteristiche termiche:

Deriva termica del segnale in uscita	<+/- 0.01% / °C
Deriva termica dello zero	<+/- 0.02% / RC
Temperatura di lavoro ammessa	-10°C / 50°C

Electrical Features :

Power Supply Voltage	24-48 V c.c.
Disabling Input	24-220V c.a./c.c.
Relay Contacts	250V 3A

Mechanical Features :

Operating Capacity (RC)	100 bar
Safe Load	150% RC
Ultimate Overload	200% RC
Deflection at overload	<0.5 mm
Hysteresis	<0.1% RC
Total Error	<3% RC
Weight	0.2 Kg

Temperature Features :

Temp. effect on output	<+/- 0.01% / °C
Temp. effect on Zero	<+/- 0.02% / RC
Operating Temperature	-10°C / 50°C

Tutte le dimensioni sono espresse in millimetri

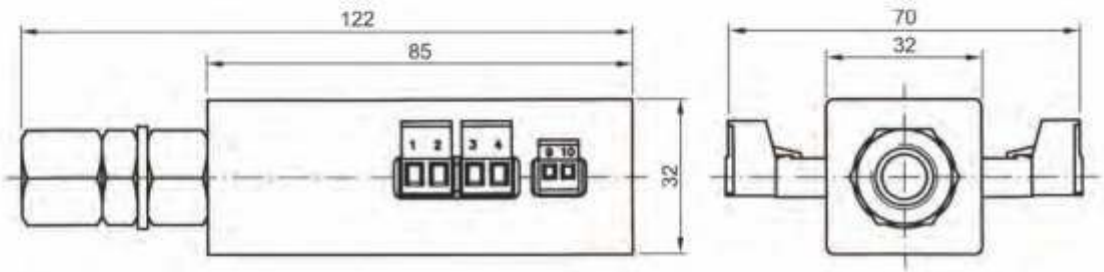

CONNETTORI:

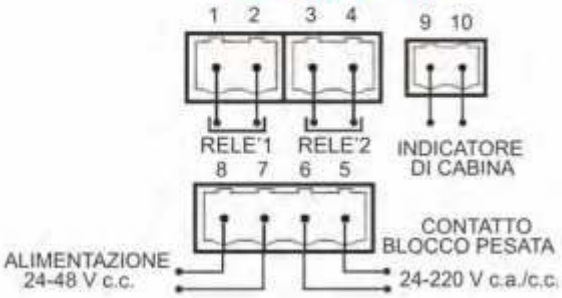

CONNESSIONI SENSORE IP65 (CODICE COLORI)

ROSSO	■	+ Vc.c.
NERO	■	−Vc.c.
VERDE	■	BLOCCO
MARRONE	■	BLOCCO
BIANCO	□	RELE' 1
VIOLETTO	■	RELE' 1
GRIGIO	■	RELE' 2
GIALLO	■	RELE' 2
ROSA	■	INDICATORE DI CABINA
BLU	■	INDICATORE DI CABINA

RACCORDI:

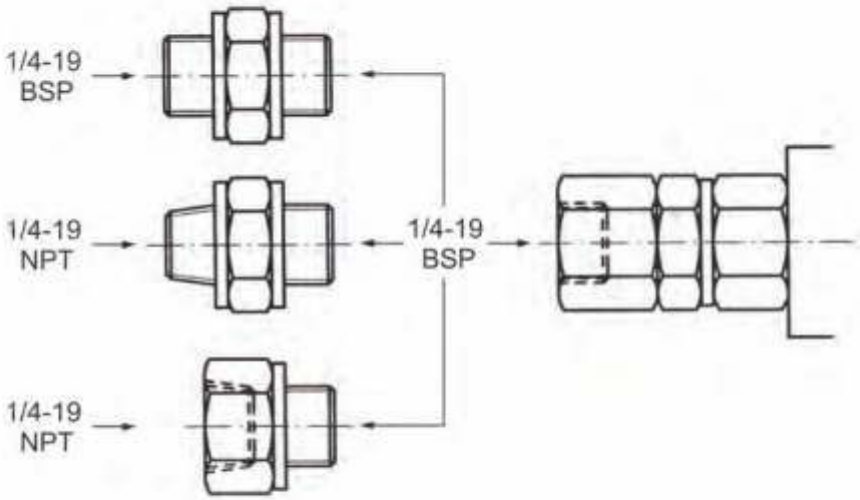

LM3D

CENTRALINA ELETTRONICA UNIVERSALE
UNIVERSAL ELECTRONIC CONTROL UNIT

La centralina elettronica universale LM3D è la più completa offrendo tutte le opzioni possibili. Questa centralina può essere utilizzata con qualunque sensore di produzione Micelect.

The LM3D universal control unit is the most complete control unit which has all possible options available. This control unit can be used with any sensor manufactured by Micelect.

- MODELLI DISPONIBILI:
  - CON GUIDA DIN.
  - CON SCATOLA IN PLASTICA Ip65
- DOTAZIONI STANDARD:
  - 3 RELÈ D'ALLARME
  - SOFTWARE DI CORREZIONE CATENA DI COMPENSAZIONE
  - USCITA INDICATORE DI CABINA
- OPZIONI:
  - USCITA ANALOGICA IN CORRENTE (0-20, 0-24 e 4-20 mA)
  - USCITA IN TENSIONE (+/- 10 V c.c.)
  - USCITA IN TENSIONE (+/- 5 V c.c.)
  - USCITA IN TENSIONE (0-10 V c.c.)
  - USCITA IN TENSIONE (-10 / 0 / +10V c.c.)
  - COMUNICAZIONE SERIALE RS485
  - SOFTWARE DI GESTIONE PRE-APERTURA PORTE
  - SOFTWARE DI CONTROLLO ROLL-BACK

- Models available:
  - GUIDA DIN.
  - IP-65 rated plastic box.
- Standard Features:
  - 3 Relays.
  - Integrated SW to correct weight increases due to compensating chain.
  - Cabin indicator output.
- Options:
  - Analogue output in mA (0-20, 0-24 & 4-20).
  - Voltage output (+/- 10 Vdc).
  - Voltage output (+/- 5 Vdc).
  - Voltage output (0-10 Vdc).
  - Voltage output (0-5 Vdc).
  - Voltage output (-10 / 0 / +10 Vdc).
  - Communications RS485.
  - PRE-APERTURA PORTE software.
  - Rollback control software.

Caratteristiche elettriche:	**Electrical Features :**	
Tensione di alimentazione	Power Supply Voltage	24 V c.c. / 110 V c.a. /230 V c.a.
Tensione segnale di blocco	Disabling Input	24-230V c.a./c.c.
Contatti relè	Relay Contacts	250V 3A
Caratteristiche meccaniche:	**Mechanical Features :**	
Peso	Weight	2 Kg
Caratteristiche termiche:	**Temperature Features :**	
Deriva termica del segnale in uscita	Temp. effect on output	<+/- 0.01% / °C
Deriva termica dello zero	Temp. effect on Zero	<+/- 0.02% / RC
Temperatura di lavoro ammessa	Operating Temperature	-10°C / 50°C

LMCAB

CENTRALINA ELETTRONICA PER SENSORI CAB 800
ELECTRONIC CONTROL UNIT FOR CAB800

La centralina elettronica LMCAB è stata espressamente sviluppata per l'utilizzo con i sensori CAB 800 per montaggio sotto cabina. Si programma in soli tre semplici passaggi: azzeramento o taratura iniziale, inserimento del numero di sensori, inserimento valori di soglia/allarmi.

The LMCAB control unit is specifically designed for use with the CAB800 sensors. Programming is complete in three simple steps: 1) zero setting, 2) number of sensors, and 3) alarm values.

- MODELLI DISPONIBILI:
  - CON GUIDA DIN.
  - CON SCATOLA IN PLASTICA Ip65
- DOTAZIONI STANDARD:
  - 2 RELÈ D'ALLARME
  - USCITA INDICATORE DI CABINA
  - SINO A 8 SENSORI
- OPZIONI:
  - VERSIONE POTENZIATA PER PIÙ DI 8 SENSORI

- Models available:
  - GUIDA DIN.
  - IP-65 rated plastic box.
- Standard Features:
  - 2 Relays.
  - Cabin indicator output.
  - Suitable for up to 8 sensors.
- Options:
  - POTENZIATA version for use with more than 8 sensors.

Caratteristiche elettriche:

Tensione di alimentazione	24 V c.c. / 110 V c.a. /230 V c.a.
Contatti relè	250V 3A

Caratteristiche meccaniche:

Peso	2 Kg

Caratteristiche termiche:

Deriva termica del segnale in uscita	<+/- 0.01% / °C
Deriva termica dello zero	<+/- 0.02% / RC
Temperatura di lavoro ammessa	-10°C / 50°C

Electrical Features :

Power Supply Voltage	24 V c.c. / 110 V c.a. /230 V c.a.
Relay Contacts	250V 3A

Mechanical Features :

Weight	2 Kg

Temperature Features :

Temp. effect on output	<+/- 0.01% / °C
Temp. effect on Zero	<+/- 0.02% / RC
Operating Temperature	-10°C / 50°C

MWR-4

CENTRALINA ELETTRONICA PER SENSORI WR
ELECTRONIC CONTROL UNIT FOR WR SENSORS

La centralina elettronica MWR-4 è stata espressamente sviluppata per l'utilizzo con i sensori WR per montaggio su funi. Permette la visualizzazione separata e il controllo simultaneo delle tensioni (carico in Kg.) di sino a 4 funi. Si programma in soli tre semplici passaggi: azzeramento o taratura iniziale, inserimento del numero e del diametro delle funi, inserimento dei valori di soglia/allarmi.

The MWR-4 control unit is specifically designed for use with the WR sensors. Up to 4 separate readings can be viewed at the same time, as well as the total for all 4. Programming is complete in three simple steps: 1) zero setting, 2) wire rope number and Diametro, and 3) alarm values.

- MODELLI DISPONIBILI:
  - CON GUIDA DIN
  - CON SCATOLA IN PLASTICA Ip65
- DOTAZIONI STANDARD:
  - 3 RELÉ D'ALLARME
  - SOFTWARE DI CORREZIONE CATENA DI COMPENSAZIONE
  - USCITA INDICATORE DI CABINA
  - SINO A 4 SENSORI / FUNI
- OPZIONI:
  - USCITA ANALOGICA IN CORRENTE (0-20, 0-24 e 4-20 mA)

- Models available:
  - GUIDA DIN.
  - IP-65 rated plastic box.
- Standard Features:
  - 3 Relays.
  - Integrated SW to correct weight increases due to compensating chain.
  - Cabin indicator output.
  - Suitable for up to 4 sensors.
- Options:
  - Analogue output in mA (0-20, 0-24 & 4-20).

Caratteristiche elettriche:

Tensione di alimentazione	
Tensione segnale di blocco	
Contatti relè	

Caratteristiche meccaniche:

Peso	

Caratteristiche termiche:

Deriva termica del segnale in uscita	
Deriva termica dello zero	
Temperatura di lavoro ammessa	

Electrical Features :

Power Supply Voltage	24 V c.c. / 110 V c.a./ 30 V c.a.
Disabling Input	24-230V c.a./c.c.
Relay Contacts	250V 3A

Mechanical Features

Weight	2 Kg

Temperature Feature

Temp. effect on outpu	<+/- 0.01% / °C
Temp. effect on Zero	<+/- 0.02% / RC
Operating Temperatur	-10°C / 50°C

MWR-8

CENTRALINA ELETTRONICA PER SENSORI **WR/HPS-USB**
ELECTRONIC CONTROL UNIT FOR **WR/HPS-USB**

La centralina elettronica MWR-8 è stata espressamente sviluppata per l'utilizzo con i sensori WR/HPS(versione speciale con connettore USB). Permette la visualizzazione separata e il controllo simultaneo delle tensioni (carico in Kg.) di sino a 8 funi. Si programma in soli tre semplici passaggi: azzeramento o taratura iniziale, inserimento del numero e del diametro delle funi, inserimento dei valori di soglia/allarmi.

The MWR-8 control unit is specifically designed for use with individual WR/HPS sensors equipped with USB connettori Up to 8 separate readings can be viewed at the same time, as well as the total for all 8.

- MODELLI DISPONIBILI:
  - CON GUIDA DIN
  - CON SCATOLA IN PLASTICA Ip65
- DOTAZIONI STANDARD:
  - 3 RELÉ D'ALLARME
  - SOFTWARE DI CORREZIONE CATENA DI COMPENSAZIONE
  - USCITA INDICATORE DI CABINA
  - SINO A 8 SENSORI / FUNI
- OPZIONI:
  - USCITA ANALOGICA IN CORRENTE (0-20, 0-24 e 4-20 mA)

- Models available:
  - GUIDA DIN.
  - IP-65 rated plastic box.
- Standard Features:
  - 3 Relays.
  - Integrated SW to correct weight increases due to compensating chain.
  - Cabin indicator output.
  - Suitable for up to 8 sensors.
- Options:
  - Analogue output in mA (0-20, 0-24 & 4-20).

Caratteristiche elettriche:

Tensione di alimentazione	24 V c.c. / 110 V c.a. /230 V c.a.
Tensione segnale di blocco	24-230V c.a./c.c.
Contatti relè	250V 3A

Caratteristiche meccaniche:

Peso	2 Kg

Caratteristiche termiche:

Deriva termica del segnale in uscita	<+/- 0.01% / °C
Deriva termica dello zero	<+/- 0.02% / RC
Temperatura di lavoro ammessa	-10°C / 50°C

Electrical Features :

Power Supply Voltage	24 V c.c. / 110 V c.a. /230 V c.a.
Disabling Input	24-230V c.a./c.c.
Relay Contacts	250V 3A

Mechanical Features :

Weight	2 Kg

Temperature Features :

Temp. effect on output	<+/- 0.01% / °C
Temp. effect on Zero	<+/- 0.02% / RC
Operating Temperature	-10°C / 50°C

LM-CAN

CENTRALINA ELETTRONICA UNIVERSALE CANopen
UNIVERSAL ELECTRONIC CANopen CONTROL UNIT

CE

CANopen

CANopen LIFT

La centralina elettronica universale **LM-CAN** può essere utilizzata con tutti i sensori di produzione Micelect. Utilizza il protocollo standard di comunicazione CANopen ed è molto facile da programmare e da tarare.

LM-CAN is a universal control unit that can be used with all sensors made by Micelect, S.L. It uses CANopen communication protocol and its calibration and configuration is very user friendly.

CARATTERISTICHE

NMT	
	NMT Slave
ERROR Control	
	Node Guarding
	HeartBeat Producer
	HeartBeat Consumer
Boot-up	
	Yes
Node ID Range	
	-
Node ID assignament	
	Proprietary
CANopen bit-rates	
	10 kbit/s
	20 kbit/s
	50 kbit/s
	125 kbit/s
	250 kbit/s
	500 kbit/s
	800 kbit/s
	1000 kbit/s
Type of bit-rate adjustment	
	Software switch
No. of PDO	
	No RPDOs
	1 TPDOs
PDO modes	
	Event-triggered
	Triggered by event-timer
	Remotely-requested
	Synchronous (cyclic)
	Synchronous (acyclic)
PDO linking	
	Yes
PDO mapping	
	Static
Emergency message	
	Producer: Yes
	Consumer: Yes
No. of SDO	
	1 Server
	No Client
Sync	
	Sync producer: No
	Sync counter: Yes
Time Stamp	
	No
Additional Functions	
	None
Supported application layer	
	Cia 301 v 4.2.0.2
Supported frameworks	
	None
Supported profiles	
	CIA 417: CANopen application profile for lift control systems

Caratteristiche elettriche:	**Electrical Features :**	
Tensione di alimentazione	Power Supply Voltage	24 V c.c.
Caratteristiche meccaniche:	**Mechanical Features :**	
Peso	Weight	2 Kg
Caratteristiche termiche:	**Temperature Features**	
Deriva termica del segnale in uscita	Temp. effect on output	<+/- 0.01% / °C
Deriva termica dello zero	Temp. effect on Zero	<+/- 0.02% / RC
Temperatura di lavoro ammessa	Operating Temperature	-10°C / 50°C

MODELLO CON GUIDA DIN

Tutte le dimensioni sono espresse in millimetri

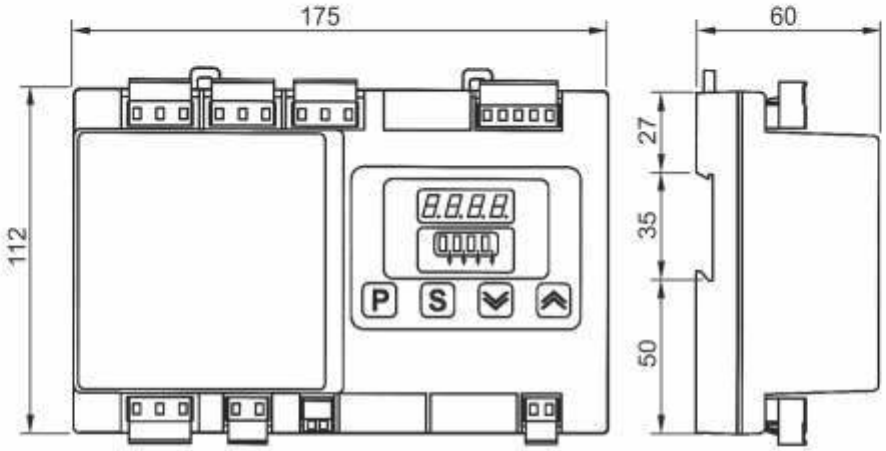

MODELLO STAGNO IP65

Tutte le dimensioni sono espresse in millimetri

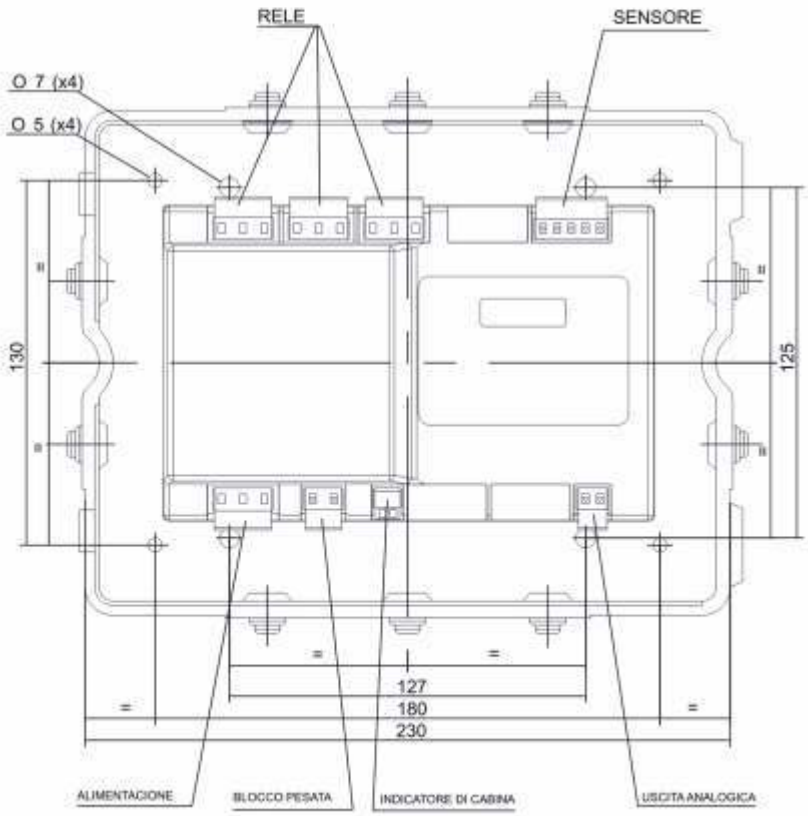

FA

ALIMENTATORE
POWER SUPPLY

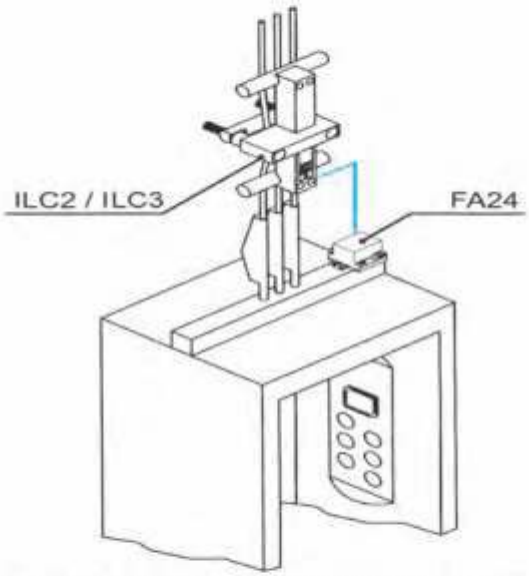

L'alimentatore tipo FA fornisce una tensione raddrizzata e stabilizzata, ideale per i pesacarico della serie ILC e SPB.

The FA power supply provides a rectified and stabilised power supply guaranteeing a correct power supply for the ILC2, ILC3 or SPB.

- Alimentazione stabilizzata e rettificata
- Tensione in entrata: 230 V c.a.
- Tensione in uscita: 30 V c.c.

- Stabilised and rectified power supply.
- Input voltage: 230 Vac..
- Output voltage: 30 Vdc.

Caratteristiche elettriche:

Tensione in entrata	230 Va.c
Tensione in uscita	30 Vc.c
Caratteristiche meccaniche:	
Peso	0,6 Kg

Electrical Features :

Input voltage	230 Va.c
Output voltage	30 Vc.c
Mechanical Features :	
Weight	0,6 Kg

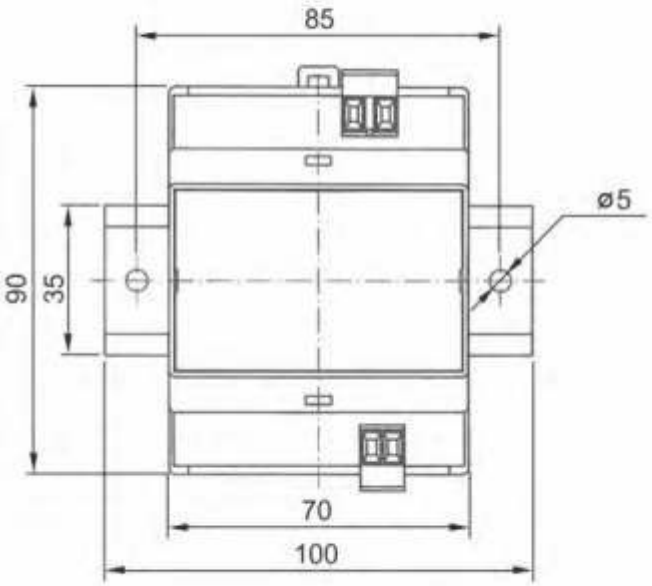

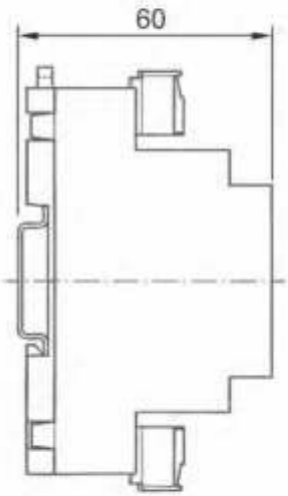

INPUTS AND OUTPUTS:

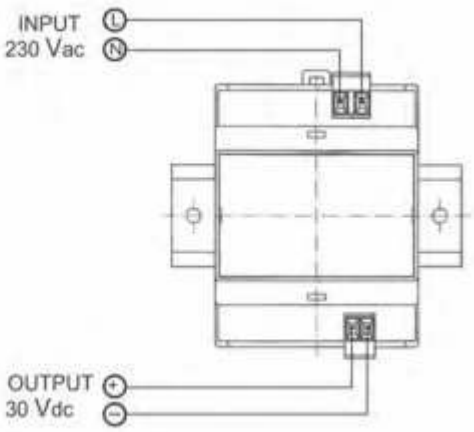

CB

SCATOLA DI CONNESIONE
CONNECTION BOX

MULTI SENSOR CONNECTION (USB)

Tutte le dimensioni sono espresse in millimetri

CB USB 16

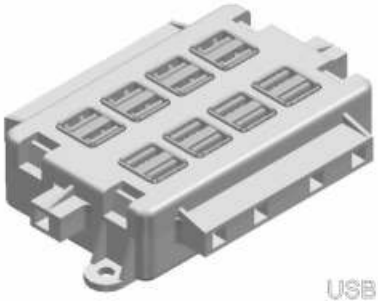

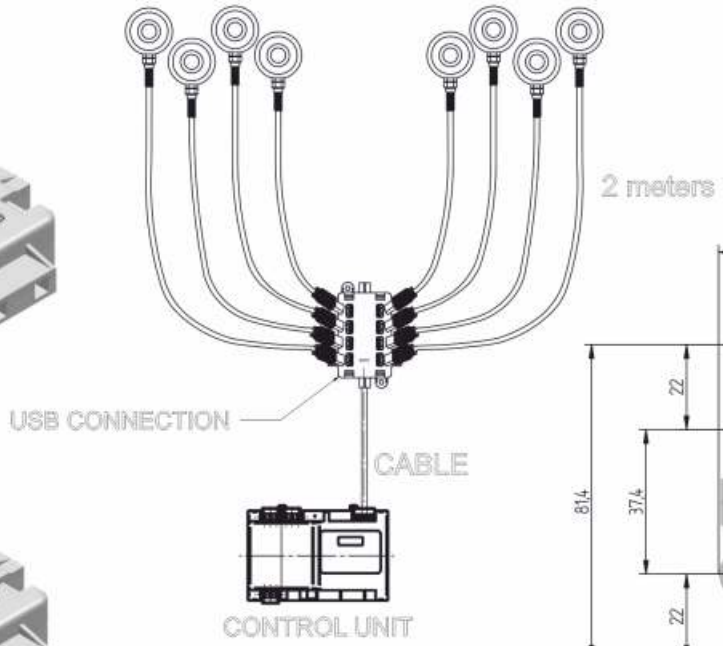

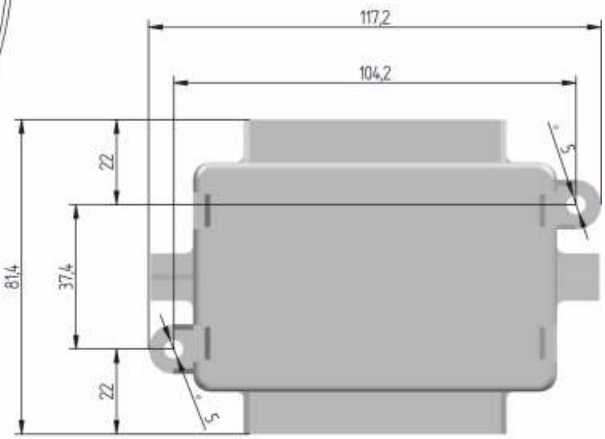

CB USB 8

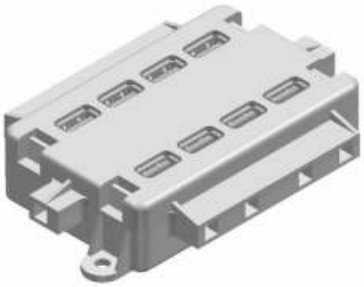

MULTI SENSOR CONNECTION (5 WIRES)

CB 5 WIRES

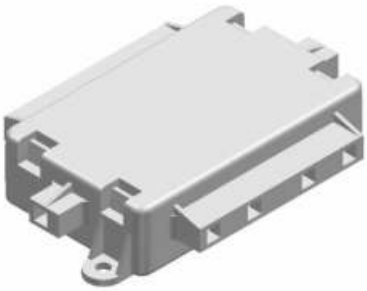

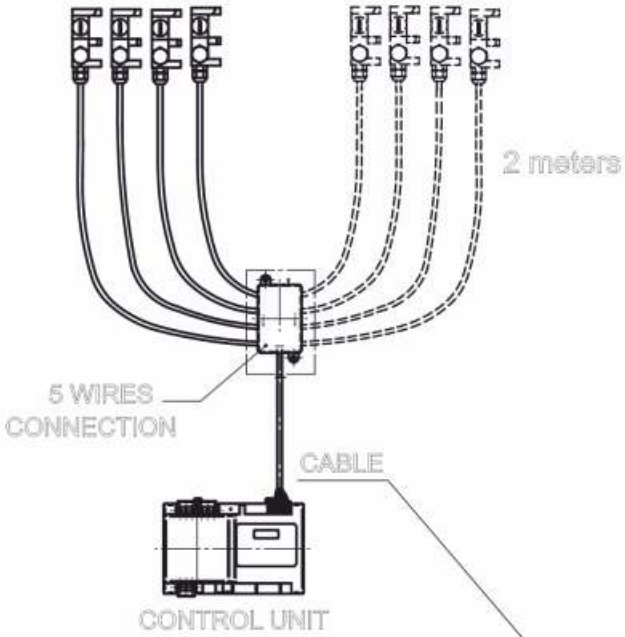

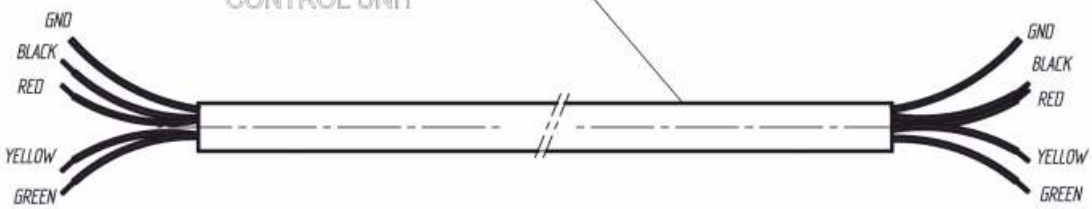

PART REFERENCE	PART NAME	LENGTH
P-CABLE-02	Connection cable length 2 meters	2meters
P-CABLE-05	Connection cable length 5 meters	5meters
P-CABLE-10	Connection cable length 10 meters	10meters
P-CABLE-15	Connection cable length 15 meters	15meters
P-CABLE-20	Connection cable length 20 meters	20meters
P-CABLE-25	Connection cable length 25 meters	25meters

ML-MP-LPM-PL

INDICATORI DI CABINA
CABIN INDICATORS

MODELLO ML (BASE)

L'indicatore di cabina ML avvisa gli utenti, tramite segnale luminoso e acustico intermittente, che l'ascensore è sovraccarico.

The ML basic cabin indicator informs the passengers when the cabin's weight capacity has been exceeded. Overload is indicated visually and audibly by a flashing light and a buzzer.

MODELLO MP (PROGRESSIVO)

L'indicatore MP avvisa in tempo reale gli utenti delle variazioni di carico in cabina. L'incremento è visualizzato tramite l'illuminazione progressiva delle porzioni di una figura umana stilizzata. Il sovraccarico è segnalato tramite luce e suono intermittenti.

The MP cabin indicator informs the passengers about weight variations inside the cabin. Increments in weight are displayed by progressively filling portions of a human figure. Overload is indicated visually and audibly by a flashing light and a buzzer.

MODELLO LPM (PROGRESSIVO)

L'indicatore LPM avvisa in tempo reale gli utenti delle variazioni di carico in cabina. L'incremento è visualizzato tramite l'illuminazione progressiva di una scala di LED. Il sovraccarico è segnalato dal lampeggiare di tutti i LED e da un suono intermittente.

The LPM cabin indicator informs the passengers about weight variations inside the cabin. Increments in weight are displayed on a ramp of LEDs. Overload is indicated visually and audibly by a flashing light and a buzzer.

MODELLO PL (BASE)

L'indicatore di cabina ML avvisa gli utenti, tramite segnale luminoso e acustico intermittente, che l'ascensore è sovraccarico.

The ML basic cabin indicator informs the passengers when the cabin's weight capacity has been exceeded. Overload is indicated visually and audibly by a flashing light and a buzzer.

MODELLO ML/MP/LPM

Tutte le dimensioni sono espresse in millimetri

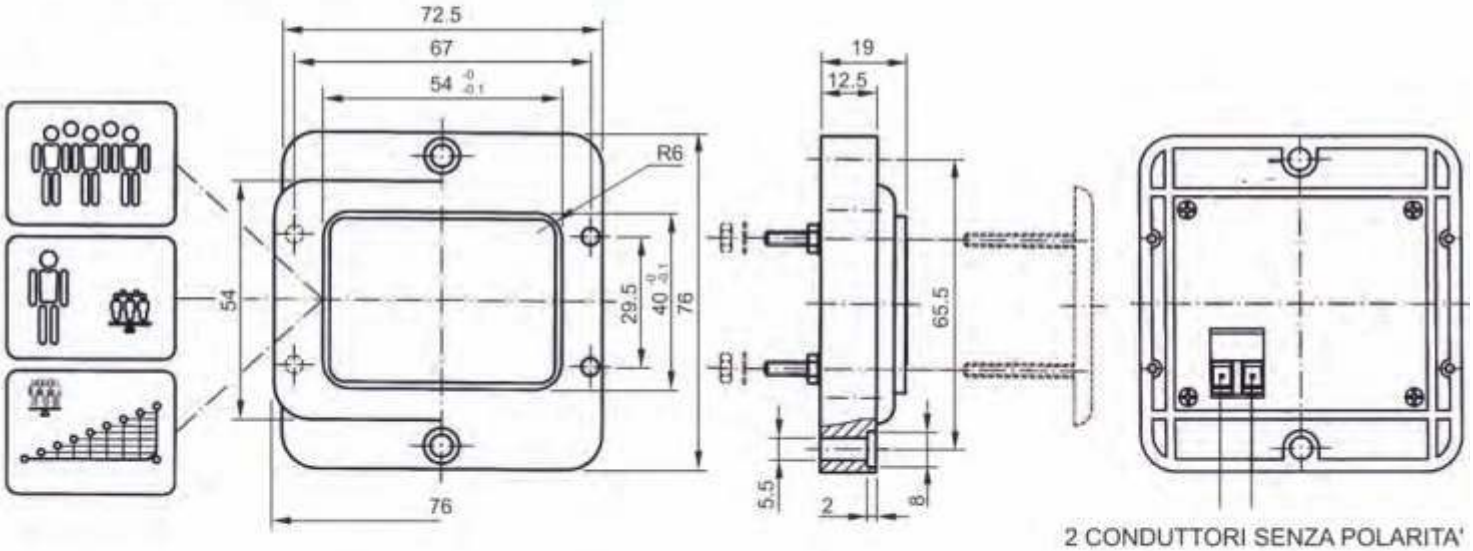

MODELLO PL

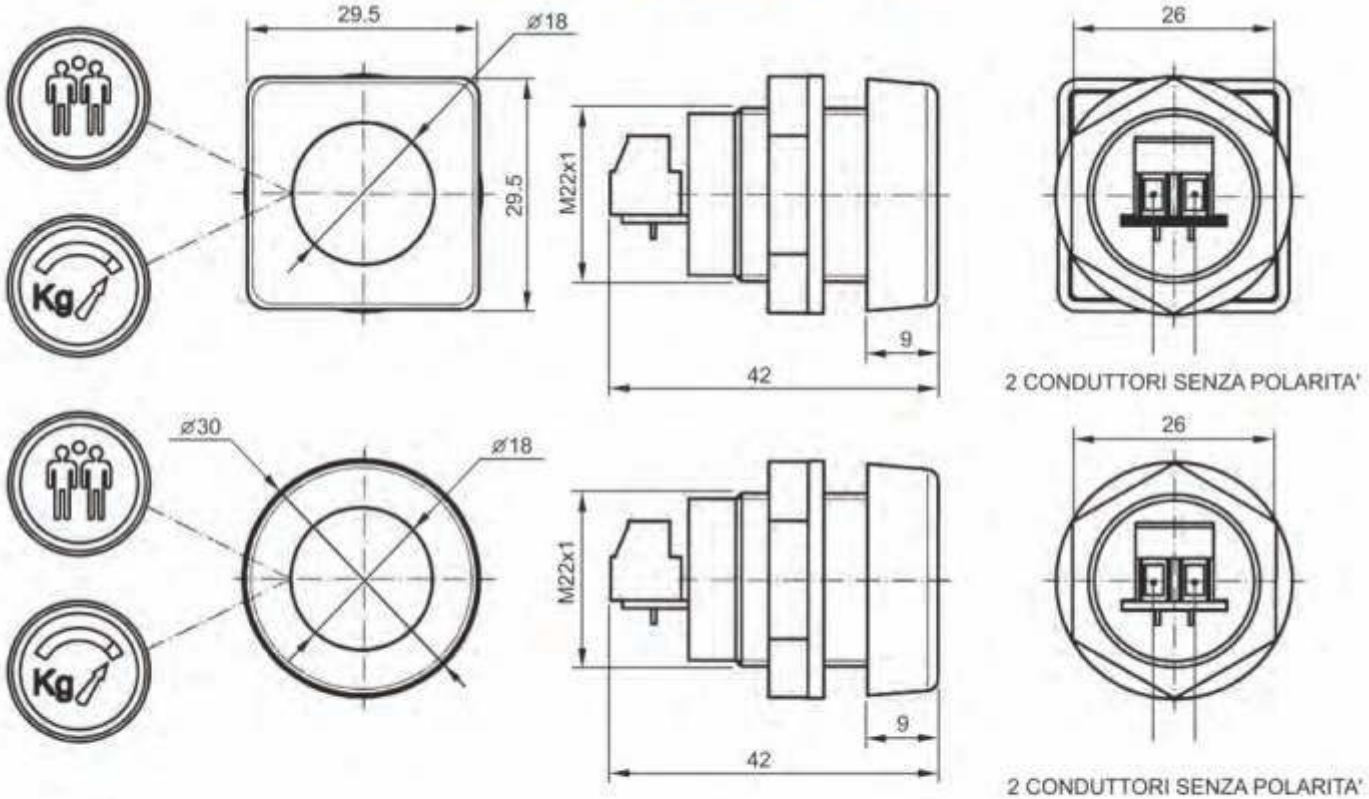

RTS STRUMENTO PORTATILE DI REGOLAZIONE TENSIONE FUNI
ROPE TENSION SYSTEM

L'apparecchiatura RTS è uno strumento portatile per il bilanciamento ottimale della tensione delle funi dell'ascensore. La grande precisione, unita alla facilità d'utilizzo, lo rendono uno strumento indispensabile per tutti gli installatori e gli addetti alla manutenzione.N:B richiede sistema operativo Windows

The RTS device is a precision tool for accurately balancing the tension in a lift's wire ropes. Its high level of precision and ease of use make it an essential tool for installers and maintenance workers.

- FUNZIONI:
  Regolazione della tensione delle funi.
  Generazione automatica dati funi impianto.
- Dotazioni standard:
  Touch screen.
  6 lingue.
  Set di accessori completo incluso di serie.
  Sino a 12 funi simultaneamente.
  Per funi da 4 mm a 16 mm di diametro.

- FUNCTIONS:
  Adjustment of wire rope tension balance.
  Automatic report generator.
- Standard features:
  Touch screen.
  6 languages.
  Complete set of accessories included as standard.
  Readings from up to 12 sensors simultaneously.
  For wire rope Diametros: 04-16mm.

Caratteristiche meccaniche:
Capacità di lavoro (RC)
Carico massimo di sicurezza
Carico limite
Deformazione a carico limite
Isteresi
Errore Totale
Peso (valigetta completa)

Mechanical Features :

Operating Capacity (RC)	1.000 Kg / Sensor
Safe Load	150% RC
Ultimate Overload	200% RC
Deflection at overload	<0.5 mm
Hysteresis	<0.1% RC
Total Error	<0.5% RC
Weight	15Kg

Caratteristiche termiche:
Deriva termica del segnale in uscita
Temperatura di lavoro ammessa
Deriva termica dello zero

Temperature Features :

Temp. effect on output	<+/- 0.01% / °C
Temp. effect on Zero	<+/- 0.02% / RC
Operating Temperature	-10°C / 50°C

Caratteristiche elettriche:
Tensione d'alimentazione

Electrical Features :
Power Supply Voltage — Rechargeable batteries

R T S standard

Tutte le dimensioni sono espresse in millimetri

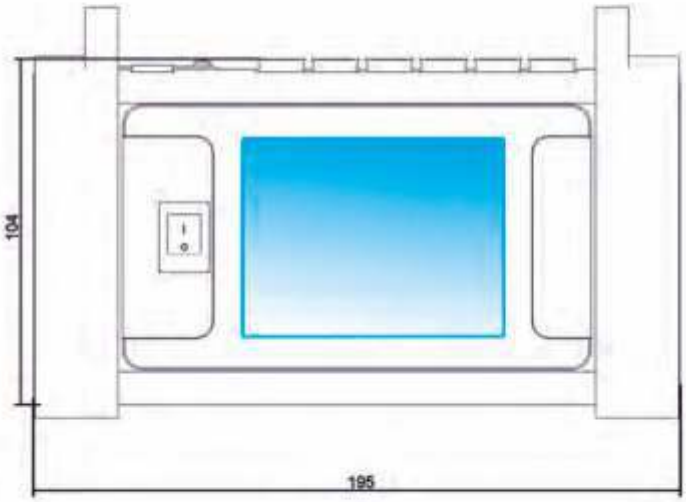

W R T

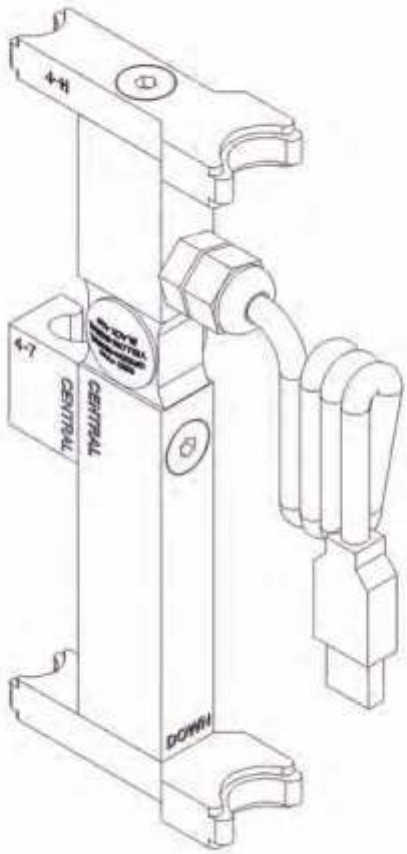

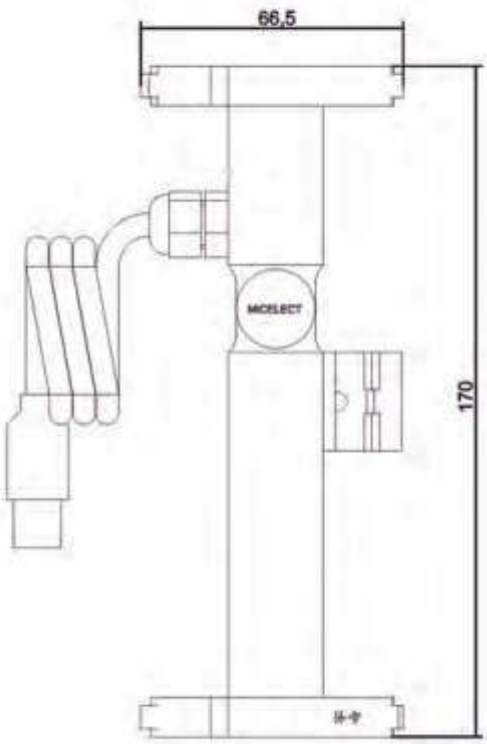

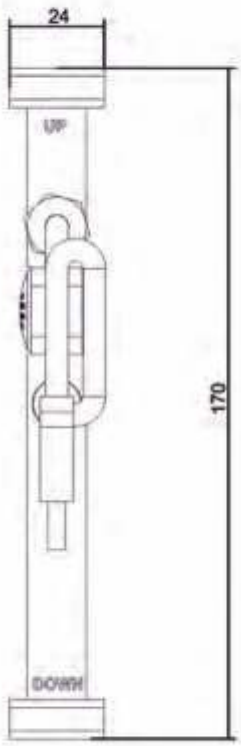

RTS RF

STRUMENTO PORTATILE DI REGOLAZIONE TENSIONE FUNI (RF)
ROPE TENSION SYSTEM (RF)

L'apparecchiatura RTS RF è uno strumento portatile wireless per il bilanciamento ottimale della tensione delle funi dell'ascensore. La grande precisione, la semplicità d'utilizzo insieme al collegamento wireless dei sensori rendono questo strumento ancor più versatile rispetto alla versione standard.N.B. richiede sistema operativo Windows

The RTS RF device is a precision tool for accurately balancing the tension in a lift's wire ropes. Its high level of precision, ease of use and the fact that the sensors have no cavos attached make it an even more versatile and essential tool for installers and maintenance workers than the RTS standard version.

- FUNZIONI:
  - Regolazione della tensione delle funi.
  - Generazione automatica dati funi impianto.
- Dotazioni standard:
  - Touch screen.
  - 6 lingue.
  - Set di accessori completo incluso di serie.
  - Sino a 12 funi simultaneamente.
  - Per funi da 4 mm a 16 mm di diametro.

- FUNCTIONS:
  - Adjustment of wire rope tension balance.
  - Automatic report generator.
- Standard features:
  - Touch screen.
  - 6 languages.
  - Complete set of accessories included as standard.
  - Readings from up to 12 sensors simultaneously.
  - For wire rope Diametros: 04-16mm.
  - Wireless sensors.

Caratteristiche meccaniche:

Capacità di lavoro (RC)	
Carico massimo di sicurezza	
Carico limite	
Deformazione a carico limite	
Isteresi	
Errore Totale	
Peso (valigetta completa)	

Mechanical Features :

Operating Capacity (RC)	1.000 Kg / Sensor
Safe Load	150% RC
Ultimate Overload	200% RC
Deflection at overload	<0.5 mm
Hysteresis	<0.1% RC
Total Error	<0.5% RC
Weight	15Kg

Caratteristiche termiche:

Deriva termica del segnale in uscita	
Temperatura di lavoro ammessa	
Deriva termica dello zero	

Temperature Features :

Temp. effect on output	<+/- 0.01% / ºC
Temp. effect on Zero	<+/- 0.02% / RC
Operating Temperature	-10ºC / 50ºC

Caratteristiche elettriche:

Tensione d'alimentazione	

Electrical Features :

Power Supply Voltage	Rechargeable batteries

R T S RF

Tutte le dimensioni sono espresse in millimetri

WRF

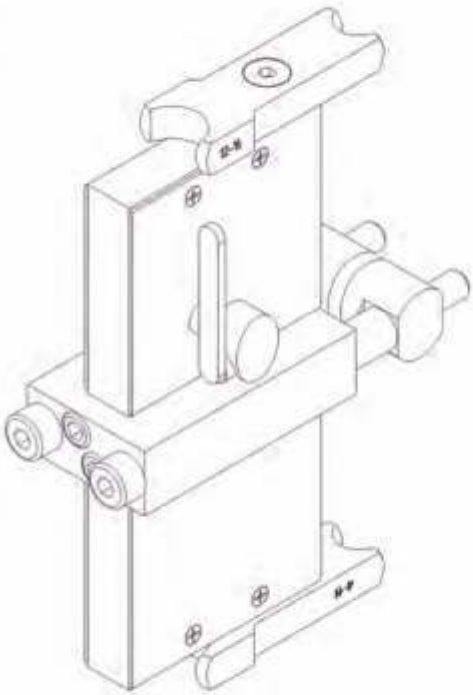

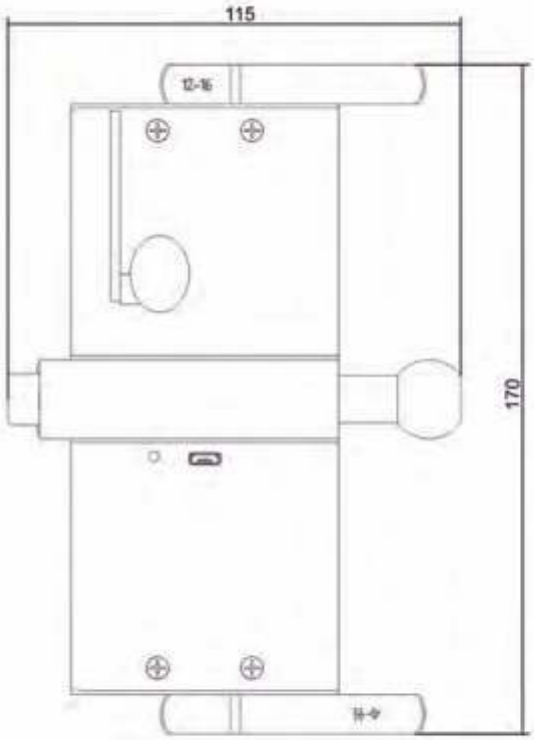

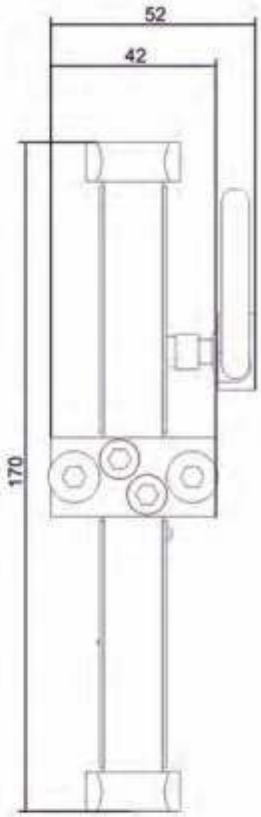

MODULO D'ORDINE

AZIENDA:_____
Persona di contatto:_____Telefono:_____

INDIRIZZO DI CONSEGNA:
Indirizzo: _____
Nº_____ Città:_____ CAP: _____
Provincia:_____Nazione: _____

INFORMAZIONI ORDINATIVO:
Ordine numero: _____
Data di consegna richiesta: __ / __ / _____

Si prega di inviare gli ordini a: info@te-milano.it

SISTEMI PER FUNE

Q.tà: ☐ **ILC-CAN** Diametro ☐ Numero funi ☐ *NON OCCORRE CENTRALINA

Q.tà: ☐ **ILC2** connettori Diametro ☐ Numero funi ☐
Q.tà: ☐ **ILC2** cavo Diametro ☐ Numero funi ☐ *NON OCCORRE CENTRALINA

Q.tà: ☐ **ILC3** connettori Diametro ☐ Numero funi ☐ ☐ STD ☐ USCITA ANALGICA ☐ RS-485
Q.tà: ☐ **ILC3** cavo Diametro ☐ Numero funi ☐ ☐ STD ☐ USCITA ANALGICA ☐ RS-485 *NON OCCORRE CENTRALINA

Q.tà: ☐ **LMC** STANDARD Diametro ☐ Numero funi ☐
Q.tà: ☐ **LMC** rinforzato Diametro ☐ Numero funi ☐ *OCCORRE CENTRALINA LM3D

Q.tà: ☐ **WR** Diametro ☐
Q.tà: ☐ **WR-USB** Diametro ☐ *OCCORRE CENTRALINA LM3D, MWR-4 o MWR-8

SISTEMA PER CABINA

Q.tà: ☐ **CAB 800** *OCCORRE CENTRALINA LM3D o LMCAB

SISTEMA PER ARCATA

Q.tà: ☐ **SENSOR VG** Q.tà: ☐ **SENSOR MINI-VG** *OCCORRE CENTRALINA LM3D

SISTEMA PER TELAIO D'ARGANO

Q.tà: ☐ **CCP 2.000KG**
Q.tà: ☐ **CCP 4.000KG** *OCCORRE CENTRALINA LM3D

SISTEMA OLEODINAMICO

Q.tà: ☐ **SPB** connettori
Q.tà: ☐ **SPB** cavo *NON OCCORRE CENTRALINA

MODULO D'ORDINE

CENTRALINE

Q.tà: ☐ **LM3D** ☐ GUIDA DIN ☐ IP-65 ☐ STANDARD ☐ PRE-APERTURA PORTE

Q.tà: ☐ **LM3D** ☐ GUIDA DIN ☐ IP-65 ☐ USCITA ANALOGICA IN CORRENTE (0-20, 0-24 e 4-20 mA) ☐ PRE-APERTURA PORTE

Q.tà: ☐ **LM3D** ☐ GUIDA DIN ☐ IP-65 ☐ USCITA IN TENSIONE (+/- 10 V c.c.) ☐ PRE-APERTURA PORTE

Q.tà: ☐ **LM3D** ☐ GUIDA DIN ☐ IP-65 ☐ USCITA IN TENSIONE (+/- 5 V c.c.) ☐ PRE-APERTURA PORTE

Q.tà: ☐ **LM3D** ☐ GUIDA DIN ☐ IP-65 ☐ USCITA IN TENSIONE (0-10 V c.c.) ☐ PRE-APERTURA PORTE

Q.tà: ☐ **LM3D** ☐ GUIDA DIN ☐ IP-65 ☐ USCITA IN TENSIONE (0-5 V c.c.) ☐ PRE-APERTURA PORTE

Q.tà: ☐ **LM3D** ☐ GUIDA DIN ☐ IP-65 ☐ USCITA IN TENSIONE (-10 / 0 / +10V c.c.) ☐ PRE-APERTURA PORTE

Q.tà: ☐ **LM3D** ☐ GUIDA DIN ☐ IP-65 ☐ COMUNICAZIONE SERIALE RS485 ☐ PRE-APERTURA PORTE

Q.tà: ☐ **LMCAN** ☐ GUIDA DIN ☐ IP-65 ☐ STANDARD UTILIZZABILE CON QUALSIASI SENSORE MICELECT

Q.tà: ☐ **LMCAB** ☐ GUIDA DIN ☐ IP-65 ☐ STANDARD

Q.tà: ☐ **LMCAB** ☐ GUIDA DIN ☐ IP-65 ☐ POTENZIATA *UTILIZZABILE SOLO CON CAB 800

Q.tà: ☐ **MWR-4** ☐ GUIDA DIN ☐ IP-65 ☐ STANDARD

Q.tà: ☐ **MWR-4** ☐ GUIDA DIN ☐ IP-65 ☐ USCITA ANALOGICA 0-20, 0-24, 4-24 mA *UTILIZZABILE SOLO CON WR

Q.tà: ☐ **MWR-8** ☐ GUIDA DIN ☐ IP-65 ☐ STANDARD

Q.tà: ☐ **MWR-8** ☐ GUIDA DIN ☐ IP-65 ☐ USCITA ANALOGICA 0-20, 0-24, 4-24 mA *UTILIZZABILE SOLO CON WR-USB

INDICATORI DI CABINA

Q.tà: ☐ **PL** Q.tà: ☐ **ML** Q.tà: ☐ **MP** Q.tà: ☐ **LPM**

* UTILIZZABILI CON QUALSIASI PRODOTTO MICELECT

ALIMENTATORE

Q.tà: ☐ **Alimentatore FA**

*UTILIZZABILE SOLO CON ILC2, ILC3, SPB

STRUMENTI DI MISURA E CONTROLLO

Q.tà: ☐ **RTS** Q.tà: ☐ **W R T** (MIN. = 6, MAX. = 12)

Q.tà: ☐ **RTS RF** Q.tà: ☐ **W R F** (MIN. = 6, MAX. = 24)

OPZIONI

OPZIONI DELLE CENTRALINE
CONTROL UNIT OPTIONS

OPZIONI	LM3D	LMCAB	MWR-4	MWR-8	LM-CAN
POWER SUPPLY / ALIMENTAZIONE	230/110Vac 24Vdc	230Vac 24Vdc	230Vac 110Vac	230Vac 110Vac	24Vdc
CABIN INDICATOR / INDICATORE DI CABINA	YES	YES	YES	YES	-
DISABLING INPUT / SEGNALE DI BLOCCO	YES	-	YES	YES	-
RELAYS / RELÈ	3	2	3	3	-
ANALOGUE OUTPUT / USCITA ANALOGICA	O	-	O	O	-
0-20, 0-24, 4-20mA	O	-	O	O	-
0-10Vdc	O	-	O	O	-
+/- 10Vdc	O	-	-	-	-
+/- 5Vdc	O	-	-	-	-
0-5Vdc	O	-	-	-	-
-10Vdc/0/+10Vdc	O	-	-	-	-
PRE-OPENING DOORS / PRE-APERTURA PORTE	YES	-	-	-	-
ROLL-BACK CONTROL*	O	-	-	-	-
MODELLO GUIDA DIN	YES	YES	YES	YES	YES
MODELLO IP-65	O	O	O	O	YES
SENSORE LMC	YES	-	-	-	YES
SENSORI WR	YES	-	YES	-	YES
SENSORI WR USB	-	-	-	YES	YES
SENSORI CAB 800	YES	YES	-	-	YES
SENSORE ARCATA VG	YES	-	-	-	YES
SENSORE CCP	YES	-	-	-	YES
CANopen COMMUNICATIONS	-	-	-	-	YES

O = OPZIONALE

\- = NON DISPONIBILE

YES = DOTAZIONE DI SERIE

<u>*ROLL-BACK CONTROL:</u> *ROLL-BACK CONTROL: Questa opzione fornisce la possibilità di utilizzare la centralina per due funzioni distinte. Funzione pesacarico (tramite uscite a relè) e controllo del ROLL-BACK (tramite uscita analogica).
Relè (allarmi): attivazione in base al carico presente in cabina.
Uscita analogica: funzionamento in base a tutto il peso rilevato dal sensore ovvero persone, catena di compensazione, cavi viaggianti, ecc..

<u>* ROLL-BACK CONTROL:</u> This option offers the possibility to use the load weighing device for two separate purposes; 1) As a standard loadweigher (using the relays), and 2) To control the cabin's rollback (using the analogue output).
Relays: The relays are activated according to the weight inside the cabin.
Analogue output: The analogue output corresponds to the total weight detected by the sensor, i.e. cabin contents, compensating chain, travelling cables, etc..

NOTE

Rappresentante e distributore unico per l'Italia:

T.E. s.r.l, - Viale Papiniano, 22/A - 20123 Milano
Telefono: 02.48012527 - Fax: 02.48012575 - info@te-milano.it - www.te-milano.it